Запасные части для клапана управления Проматик 100

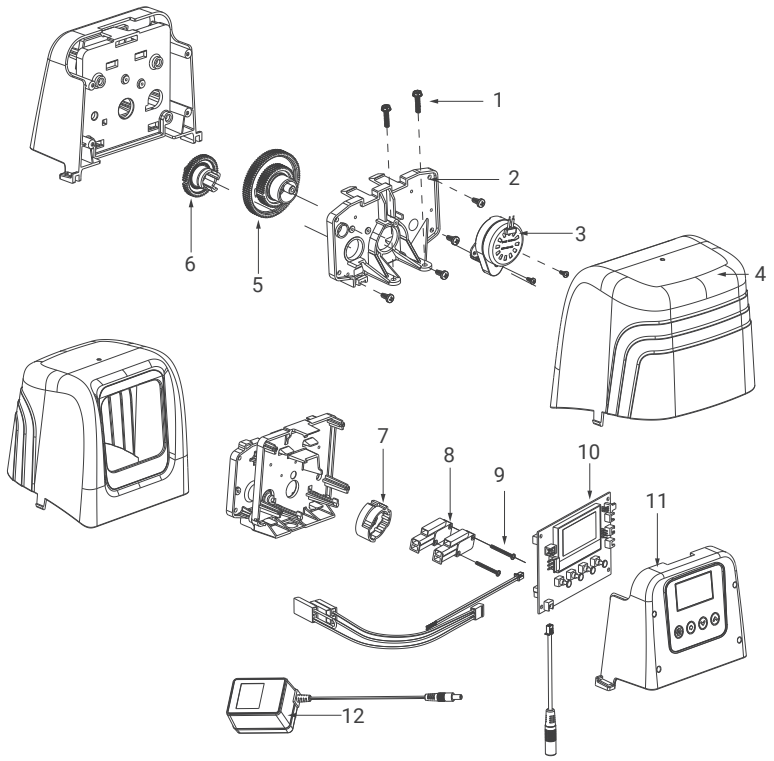

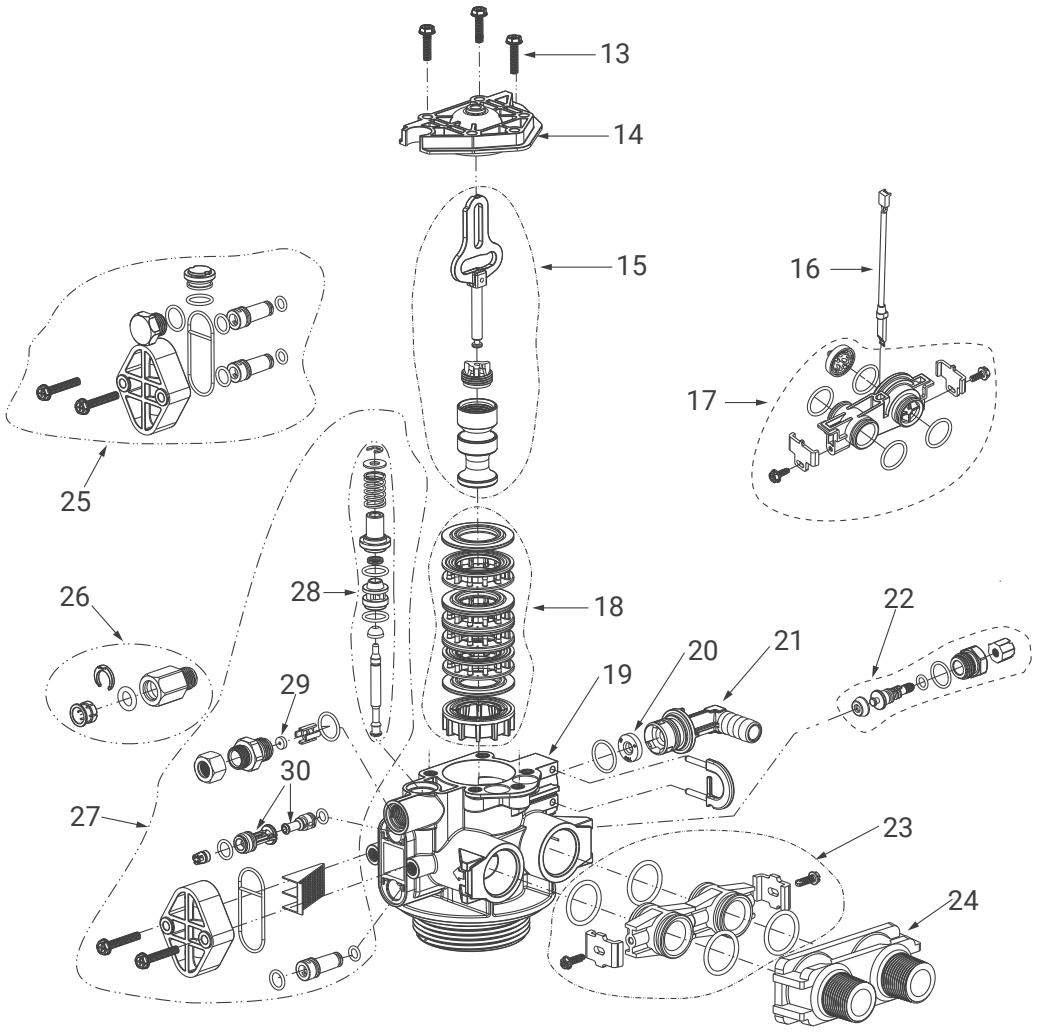

Позиция	Номер детали	Наименование	Количество
Список запасных частей блока привода			
1	24257030	Винт	4
2	15457032	Панель	1
3	18258031	Мотор 24В	1
4	15457211	Крышка корпуса	1
5	15457064	Главная шестерня, Нисходящий поток, Синий	1
-	15457067	Главная шестерня, Восходящий поток, Белый	1
-	15457107	Главная шестерня, Восходящий поток, Первый этап заполнение бака-солерастворителя, Зеленый	1
6	15457065	Кулачок солевого клапана, Нисходящий поток, Черный	1
-	15457068	Кулачок солевого клапана, Восходящий поток, Синий	1
-	15457108	Кулачок солевого клапана, Восходящий поток, Первый этап заполнение бака-солерастворителя, Зеленый	1
7	15457066	Кулачок микропереключателя, Нисходящий поток, Синий	1
-	15457069	Кулачок микропереключателя, Восходящий поток, Белый	1
-	15457109	Кулачок микропереключателя, Восходящий поток, Первый этап заполнение бака-солерастворителя, Зеленый	1
8	17357001	Микропереключатель	2
9	24257268	Винт	2
10	18258056	Плата контроллера	1
11	15457217	Лицевая панель	1
12	17357019	Трансформатор	1
Список запасных частей клапана			
13	24257030	Винт	3
14	23557015	Заглушка плунжера в сборе	1
15	23557005	Плунжер в сборе, Нисходящий поток	1
-	23557016	Плунжер в сборе, Восходящий поток	1
16	18258058	Кабель счетчика	1
17	23557019	Счетчик воды в сборе	1
18	23557006	Комплект сепаратор и прокладок	1
19	23557002	Корпус клапана, Нисходящий поток	1
-	23557014	Корпус клапана, Восходящий поток	1
-	23557012	Корпус клапана с подмесом, Нисходящий поток	1
-	23557013	Корпус клапана с подмесом, Восходящий поток	1
20	21257239	Ограничитель DLFC 0,8 GPM	1
-	21247013	Ограничитель DLFC 1,5 GPM	1
-	21247012	Ограничитель DLFC 2,0 GPM	1
-	21247011	Ограничитель DLFC 2,4 GPM	1
-	21247010	Ограничитель DLFC 3,0 GPM	1
-	21247009	Ограничитель DLFC 3,5 GPM	1
-	21247008	Ограничитель DLFC 4,0 GPM	1

-	21247014	Ограничитель DLFC 5,0 GPM	1
-	21247007	Ограничитель DLFC 7,0 GPM	1
-	21257229	Ограничитель DLFC 9,0 GPM	1
-	21257228	Ограничитель DLFC 10,0 GPM	1
-	21257227	Ограничитель DLFC 12,0 GPM	1
-	21257226	Ограничитель DLFC 15,0 GPM	1
21	15257239	Дренажный фитинг ½”	1
-	15257240	Дренажный фитинг ¾”	1
22	23558026	Регулятор смесителя в сборе	1
23	23558024	Переходной адаптер	2
24	15257089	Переходник 1”	1
25	23557008	Крышка инжектора в сборе	1
26	23557010	Быстросъемный солевой фитинг	1
27	23557003	Комплект инжектора и солевого клапана, Нисходящий поток	1
-	23557007	Комплект инжектора и солевого клапана, Восходящий поток	1
28	23557004	Солевой клапан в сборе	1
29	21247006	Ограничитель BLFC 0,125 GPM	1
-	21247021	Ограничитель BLFC 0,25 GPM	1
-	21247005	Ограничитель BLFC 0,5 GPM	1
-	21247022	Ограничитель BLFC 1,0 GPM	1
30	23557018	Инжектор, #1 Белый	1
-	23557018-1	Инжектор, #2 Синий	1
-	23557018-2	Инжектор, #3 Желтый	1
-	23557018-3	Инжектор, #4 Зеленый	1