Блок управления потоками КЛАП’С КМ1

Универсальный многоходовой клапан КЛАП'С КМ1 предназначен для применения в реагентных и безреагентных системах фильтрации воды. Оптимизированная конструкция клапана с малыми гидравлическими потерями (производительность 6,0 м3/ч при перепаде давления 1,0 бар) позволяет применять его как в частном секторе, так и в промышленных установках умягчения, обезжелезивания и осветления воды. Переключатель потоков КЛАП'С КМ1 может быть успешно использован на корпусах фильтров от 8’’ до 21’’ типоразмера для систем умягчения и до 16” для систем фильтрации.

Простота конструкции клапана и минимальное количество деталей обеспечивают высокую надежность и ремонтопригодность переключателя потока КЛАП'С КМ1. Широкий выбор эжекторов солевого раствора и ограничителей потока дренажа позволяют конструировать хорошо сбалансированные установки фильтрации и умягчения под любые задачи потребителя.

Новый контроллер управления клапаном КЛАП'С КМ1 на основе большого цветного сенсорного экрана размером 4’’ дает привычный всем опыт взаимодействия с современной техникой. Яркий цветной дисплей и отзывчивый интерфейс на русском языке — это наши новые стандарты. Быстрая, гибкая и интуитивно понятная настройка всех параметров промывки. Журналы расхода воды, промывок и аварий за последние 30 дней позволят быстро оценить работу системы фильтрации при проведении сервисного обслуживания*.

Ключевые возможности контроллера КЛАП'С КМ1:

1. Ручная настройка последовательности стадий;
2. Управление работой компрессора аэрации по расходу (выход «ВЫХ2» контроллера);
3. Иимитация водосчетчика с нормированными импульсами (1,10,100 л/имп) для управления насосом-дозатором или передачи информации по расходу воды на верхний уровень АСУТП;
4. Управление внешними устройствами на любой стадии промывки (выходы ВЫХ1 и ВЫХ2 на плате контроллера);

Основные рабочие характеристики и условия эксплуатации

Параметр	Значения
Материал корпуса клапана	Стеклонаполненный полифениленоксид
Применимость для корпуса фильтра	Фильтрация: 8” – 16” Умягчение: 8” – 21”
Рабочее давление	0.1 – 0.8 МПа (1.0-8.0 бар)
Рабочая температура воды	4.0 – 38.0 °C
Расход воды во время фильтрации	6.0 м3/ч при перепаде 0,1 МПа Пропускная способность Kv=6.0
Расход воды при обратной промывке	6.0 м3/ч при входном давлении 0,17 МПа (Kv=4.6)
Расход наполнения водой реагентного бака (BLFC)	1.9 л/мин
Водосчетчик	Встроенный (расход до 100 л/мин)
Присоединительные размеры	К корпусу фильтра – 2 ½’’ – 8 NPSM Вход/выход – G1’’, наружная резьба Дренаж – G3/4’’, наружная резьба Реагентная линия – трубка 3/8’’ Водоподъемная труба – 1.05’’
Вес управляющего клапана	2.2 кг
Источник питания:	Вход – 100-240VAC, 50Гц, 30 Вт Выход – 15VDC, до 1.6А
Батарейка для внутренних часов.	CR2032
Экран и управление	Цветной дисплей размером 4,0” Разрешение 320x480 Управление – сенсорное Интерфейс – русскоязычный
Температура и влажность окружающий среды	Температура: 5.0 – 35.0 °C, Влажность не более 75%
Устойчивость к применяемым реагентам и химикатам	*Регенеранты*: Хлорид натрия, хлорид аммония, перманганат калия. *Реагенты применяемы при фильтрации*: гидроксид натрия, перманганат калия, кислота ортофосфорная, серная, соляная, гипохлорит натрия, перекись водорода, озон. *Реагенты применяемые для очистки деталей*: Слабые растворы кислот (не более 1%): ортофосфорная, серная, соляная, лимонная, щавелевая. *Смазочные материалы:* допускается применять густые консистентные смазки с пищевым допуском NSF H1, NSF/ANSI 61 (MOLYKOTE 111, например).
Заполнение реагентного бака	Фильтрованной (умягченной) водой.

Габариты клапана

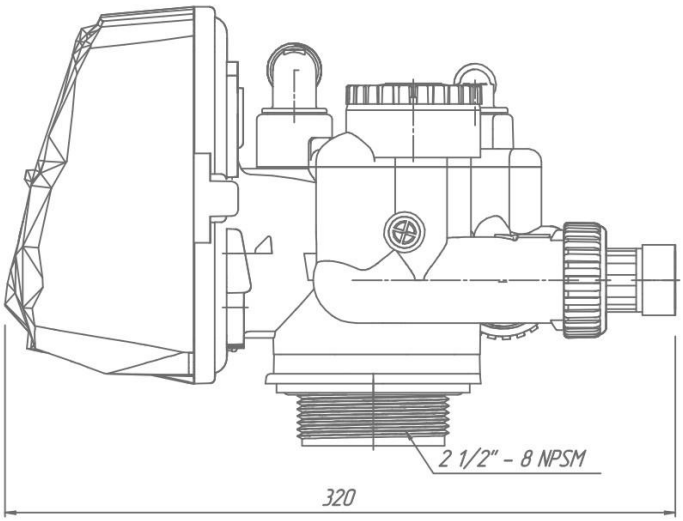

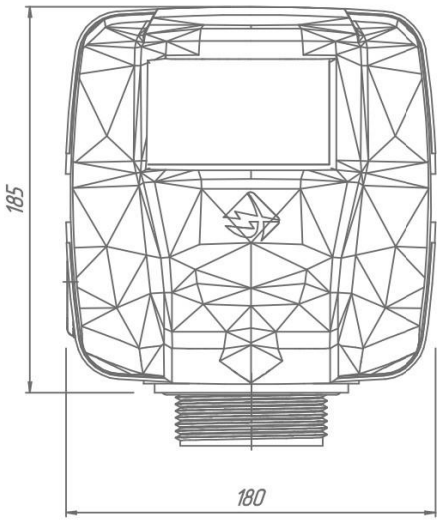

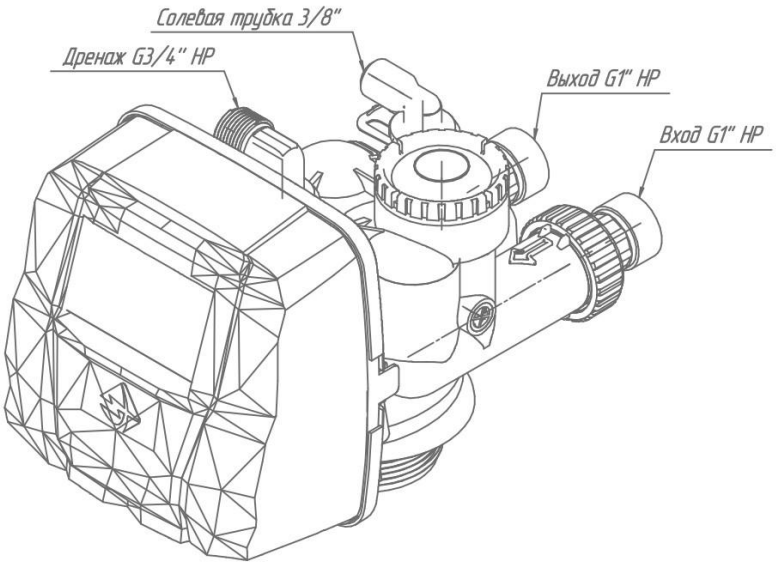

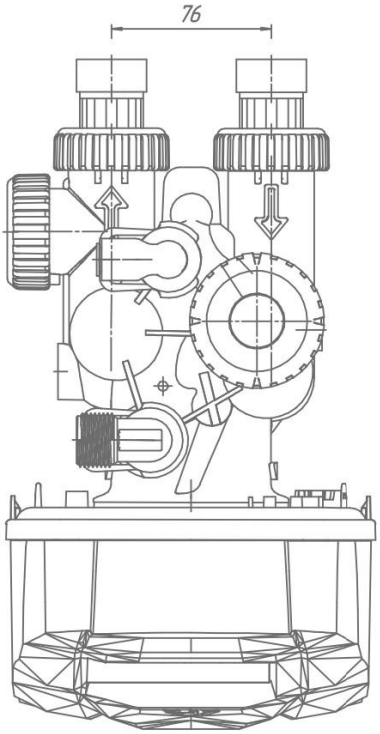

Комплектация клапана КЛАП’С КМ1

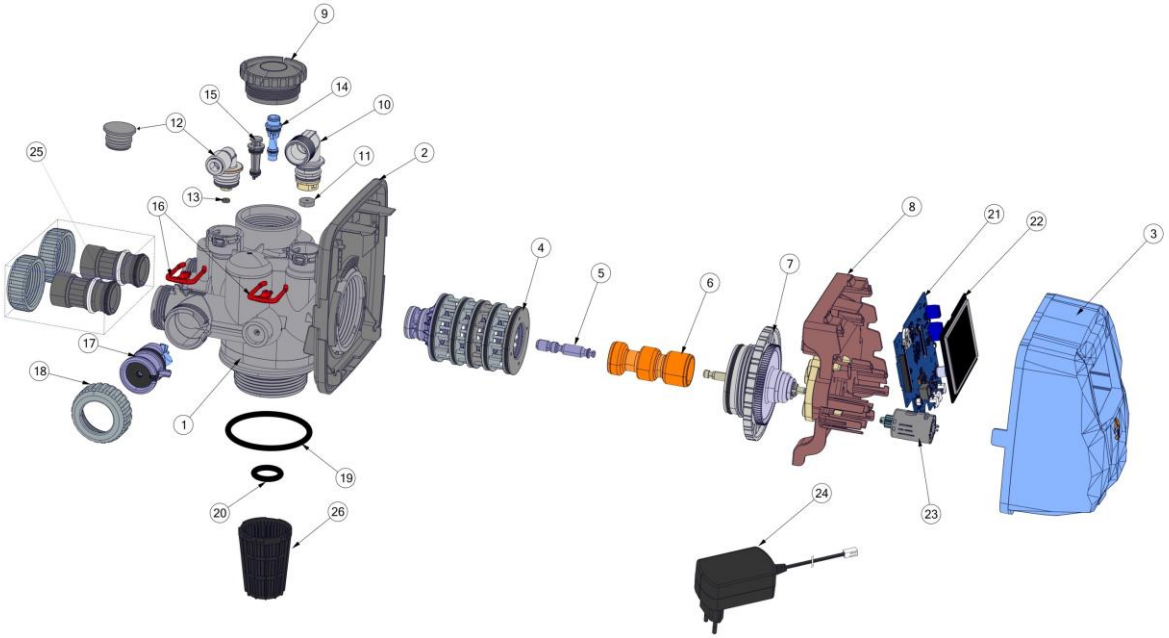

Таблица №1. Состав клапана КЛАП'С КМ1.

Поз.	Наименование	Номер заказа
1	Корпус клапана КМ1	КМ101
2	Задняя крышка клапана КМ1	КМ102
3	Крышка лицевая КМ1 черная	КМ103
4	Распределительная сборка (сепаратор) КМ1	КМ105
5	Плунжер (поршень) реагентный КМ1	КМ106
6	Плунжер (поршень) клапана КМ1	КМ107
7	Передаточный механизм КМ1	КМ108
8	Кронштейн платы и редуктора в сборе КМ1	КМ109
9	Крышка эжекционного узла КМ1	КМ110
10	Фитинг дренажный угловой 3/4"	КМ111
11	Ограничитель расхода воды в дренаж (DLFC)	См табл №2
12	Фитинг реагентной линии 3/8"	КМ113
	Заглушка реагентной линии	КМ113а
13	Ограничитель расхода заполнения водой солевого бака (BLFC) 1,5 л/мин	КМ114
14	Эжектор реагентный КМ1	См табл №3
15	Заглушка эжектора КМ1	КМ115
16	Скоба КМ1 (2шт)	КМ116
17	Счетчик СЧ1 (кабель 0,15м) в сборе	КМ117
18	Накидная гайка КМ1	КМ118
19	Уплотнительное кольцо посадочной резьбы КМ1	КМ119
20	Уплотнительное кольцо водоподъемной трубы 1.05” КМ1	КМ120
21	Плата системная "МОЗГИ" КМ1	МЗГ1
22	Дисплей сенсорный 4,0’’	КМ10
23	Двигатель КМ1 15В (0,07м) с шестеренкой в сборе	КМ11
24	Блок питания 15В, 1,6А	КМ12
25	Фитинг вход/выход 1"	КМ121
26	Верхний дистрибьютор (щелевой стакан) 0,2мм	КМ122

Таблица №2. Шайбы ограничителей расхода дренажа DLFC и эжекторов

Поз.	Наименование	Номер заказа	Расход воды	
			л/мин	gpm
11	DLFC 3/4'' №5	КМ130-5	5	1,3
	DLFC 3/4'' №10	КМ130-10	10	2,7
	DLFC 3/4'' №12	КМ130-12	12	3,2
	DLFC 3/4'' №15	КМ130-15	15	4,2
	DLFC 3/4'' №20	КМ130-20	20	5,3
	DLFC 3/4'' №25	КМ130-25	25	6,5
	DLFC 3/4'' №30	КМ130-30	30	7,5
	DLFC 3/4'' №40	КМ130-40	40	10,0

Таблица №3. Эжектора

Поз.	Наименование	Номер заказа	Цветовая маркировка аналога
14	Эжектор СИНИЙ (8-12")	КМ140-С	Синий
	Эжектор ЗЕЛЕНЫЙ (13"-14")	КМ140-З	Зеленый
	Эжектор ОРАНЖЕВЫЙ (16"-18")	КМ140-О	Светло голубой
	Эжектор ЧЕРНЫЙ (21")	КМ140-Ч	Светло зеленый

Примечания:

* -журналы будут доступны в 2026 году).