Клапаны Runxin классификация и отличия

Номенклатура

Номер модели состоит из 5 цифр.

63515-F99A1

Макс. поток
Пример. 15 означает 15 м^3/ч

Тип ручки или тип регенерации: 1—метал. ручка, 2—пластик. ручка, 5—по счетчику, 6—по таймеру, 7—онлайн-мониторинг

Тип управления: 1—ручное, 2—ЖК-жисплей, автомат., 3—LED-дисплей, автомат., 0—полуавтомат., 4—12-ламповый дисплей (P-серия), 5—2-ламповый дисплей (Q-серия), 6— IoT (интернет вещей, Wi-Fi, GPRS)

Применение: 5—фильтр, 6—DF умягчитель, 7—UF умягчитель, 8—DF/UF умягчитель, 9—взвешенный слой, 1—спец. применение, 4—зап. часть.

Классификация

- 1.1~40m³/h ручные — Part 1
- 2. 1~50m³/h автоматические
  - 1m³/h ~6m³/h
    - LED дисплей — Part 2
    - Дисплей «трубка Никси» — Part 3
    - ЖК-дисплей — Part 4
  - 8m³/h ~20m³/h LED-дисплей — Part 5
  - 40m³/h ~50m³/h LED-дисплей — Part 6
- 3.Комплектующие — Part 7

§1

沐浴软水机

1~40 м³/ч ручные клапаны

1~40m³/h Runxin ручные

Model:51104 (F56A)

51104K (F56K)

Model:51110 (F56D)

Model:51215 (F77BS)

Model:61240B(F112AS)

F56KY ручной фильтр

1. Имеет положения: фильтрация, обратная промывка и быстрая.
2. Имеет положение «байпас», которое позволяет сырой воде поступать на выход, не проходя через загрузку.
3. Поверните ручку, чтобы переключить рабочие положения.

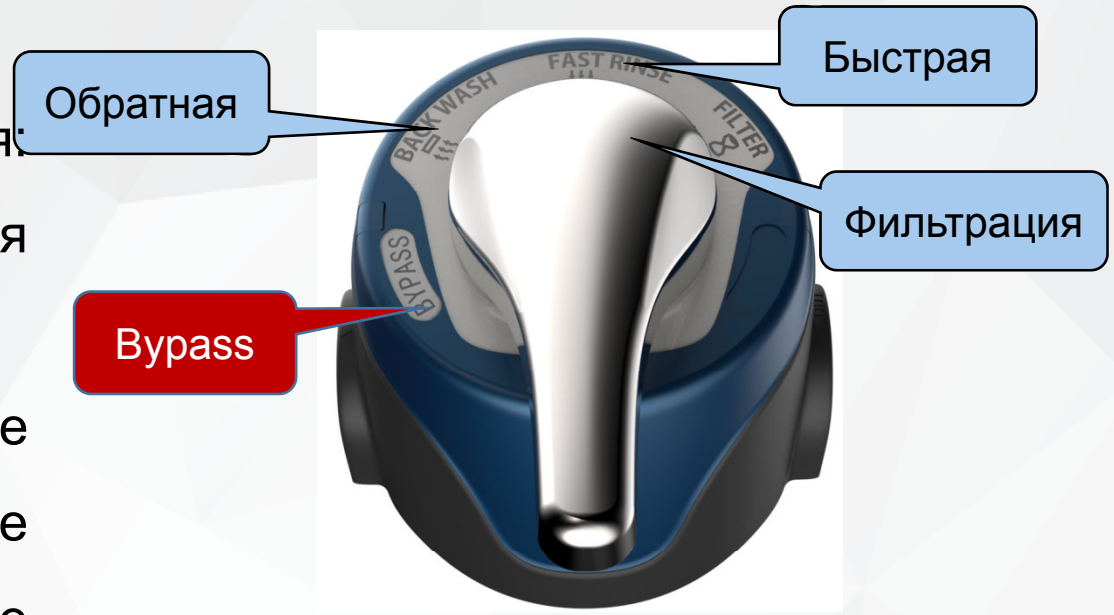

Ручные фильтры 1~40m³/h

Поток при фильтрации (m^3/h)	Поток при Backwash (m^3/h)	Название	Совместимость с корпусом
0.2	0.5	51101B/C	10″/20″ BB
		F56B/C	
0.6	1.8	51102/C	φ250×900 (10”)
		F56E/EC	
1.5	4.5	51104/C/K	φ400×1650 (16”)
		F56A/AC/K	
1.9	5.7	51106	φ450×1650 (18”)
		F56F	
2.4	7.1	51108/F56L	φ500×1750 (21”)
3.4	10.2	51110	φ600×2200 (24”)
		N56D	
5.3	15.9	51215	φ750×2200 (30”)
		F77BS	
13.5	40.7	51240	φ1200×2400 (48”)
		F112BS	

Ручные умягчители 1~40m³/h

Поток при фильтрации (m^3/h)	Наименование	Корпус	Солевой бак	Эжектор №
1-2	61202/61202C	φ250×1650 (10”)	φ400×800 (70л)	6305/6805
	F64B/F64BC			
4	61104/61204C	φ400×1730 (16”)	φ450×940 (145л)	6309/6809
	F64A/F64AC			
6	61206	φ500×1800 (21”)	φ550×1160 (200л)	7403
	N64F			
10	61210	φ600×2200 (24”)	φ740×1250 (350л)	7403
	N64D			
15-18	61215	φ900×2400 (36”)	φ960×1400 (750л)	7703
	F77AS			
30-40	61240	φ1500×2400 (63”)	φ1240×1600 (1900л)	7803
	F112AS			

§ 2

沐浴软水机

1~6m^3/h LED-дисплей

1~6m³/h LED-дисплей

Model:53502 (F71B1)

53502B(F71G1)

Model:53504(F67C1)

73605(F92A3)

63505E (F116E3)

LED дисплей

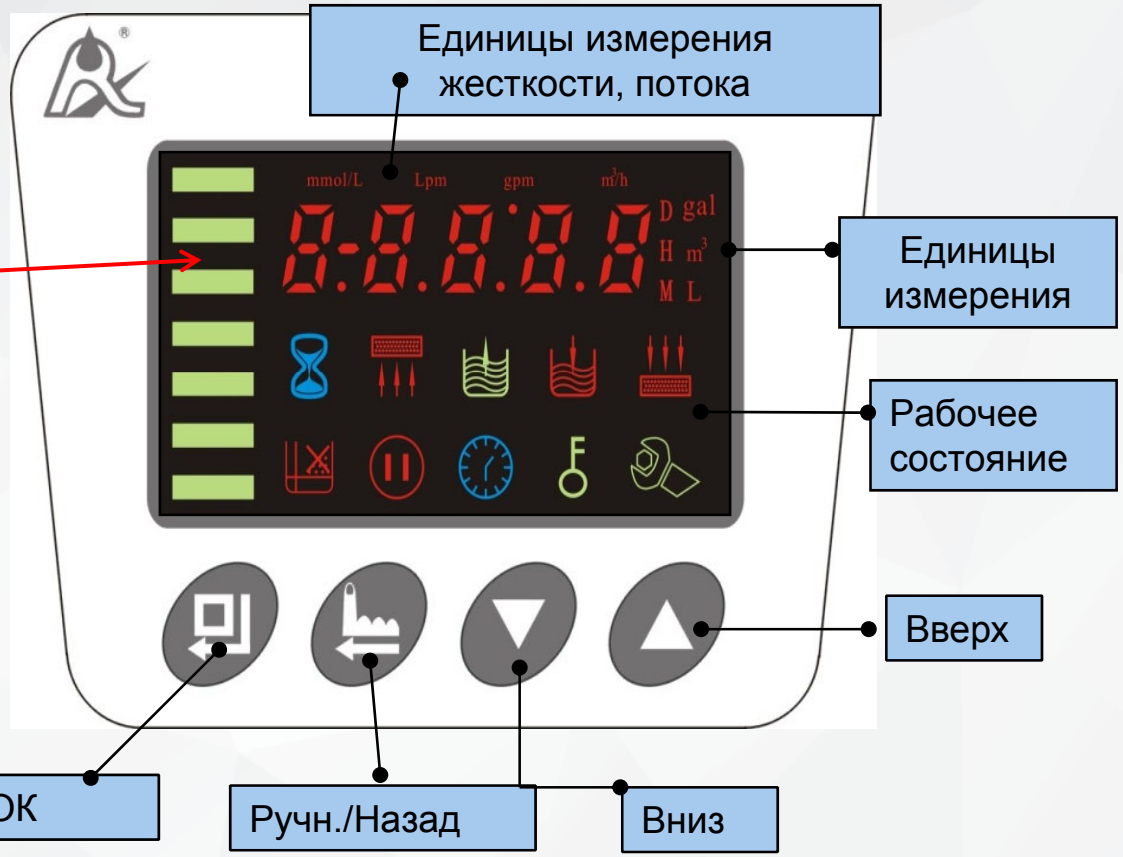

Мигающие полоски и горящий символ — идет фильтрация. Полоски не горят — промывка или регенерация.

Фильтрация

Обратная

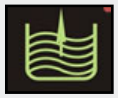
Солевая

Заполнение

Быстрая

Настройки

Время

Блокировка

Блокировка

Никаких действий с кнопками на контроллере в течение 1 минуты, индикатор блокировки кнопок загорается и кнопки блокируются автоматически. Для разблокировки нажмите и удерживайте в течение 5 секунд. Теперь возможно изменить настройки.

Измените время обратной промывки с 15 минут на 10 минут.

润新
RUNXIN
水处理控制阀
Tel:0577-85956061 85956057
www.run-xin.com

Индикация длительного отключения питания

Если питание отключено более 3 дней, текущее время и индикатор мигают, чтобы напомнить вам о необходимости настройки времени, но все остальные настройки находятся в энергонезависимой памяти, поэтому их перенастройка не требуется.

4 режима работы по счетчику

Отложенный

Немедленный

Умный отложенный

Умный немедленный

Режим выхода в регенерацию

Отложенный A-01

Когда остаточный ресурс упадет до 0, регенерация не начнется, пока не настанет заданное настройками время начала регенерации.

Meter immediate A-02

Регенерация начнется немедленно, когда остаточный ресурс упадет до 0.

Режим выхода в регенерацию

Умный отложенный А-03

Обычный отложенный режим, но клапан сам рассчитывает ресурс по заданном параметрам: объем смолы, жесткость, коэффициент регенерации.

Умный немедленный А-04

Обычный немедленный режим, но клапан сам рассчитывает ресурс по заданном параметрам: объем смолы, жесткость, коэффициент регенерации.

F-00 применение

Для фильтров — увеличенное количество промывок.
Для UF умягчителей — пропуск обратных промывок.

Смысл F-01

Автоматический фильтр

Добавить еще одну промывку.
Схема: Фильтрация—>Обратная—> Быстрая—> Обратная—> Быстрая—> Фильтрация.

UF умягчитель

Условие: Мутность исходной воды＜2 ЕМф.
Пропуск обратной промывки 1 раз.
Схема: Фильтрация—> Солевая—> Заполнение—> Быстрая—> Фильтрация—> Обратная—> Солевая—> Заполнение—> Быстрая.

Нисходящая регенерация (DF)

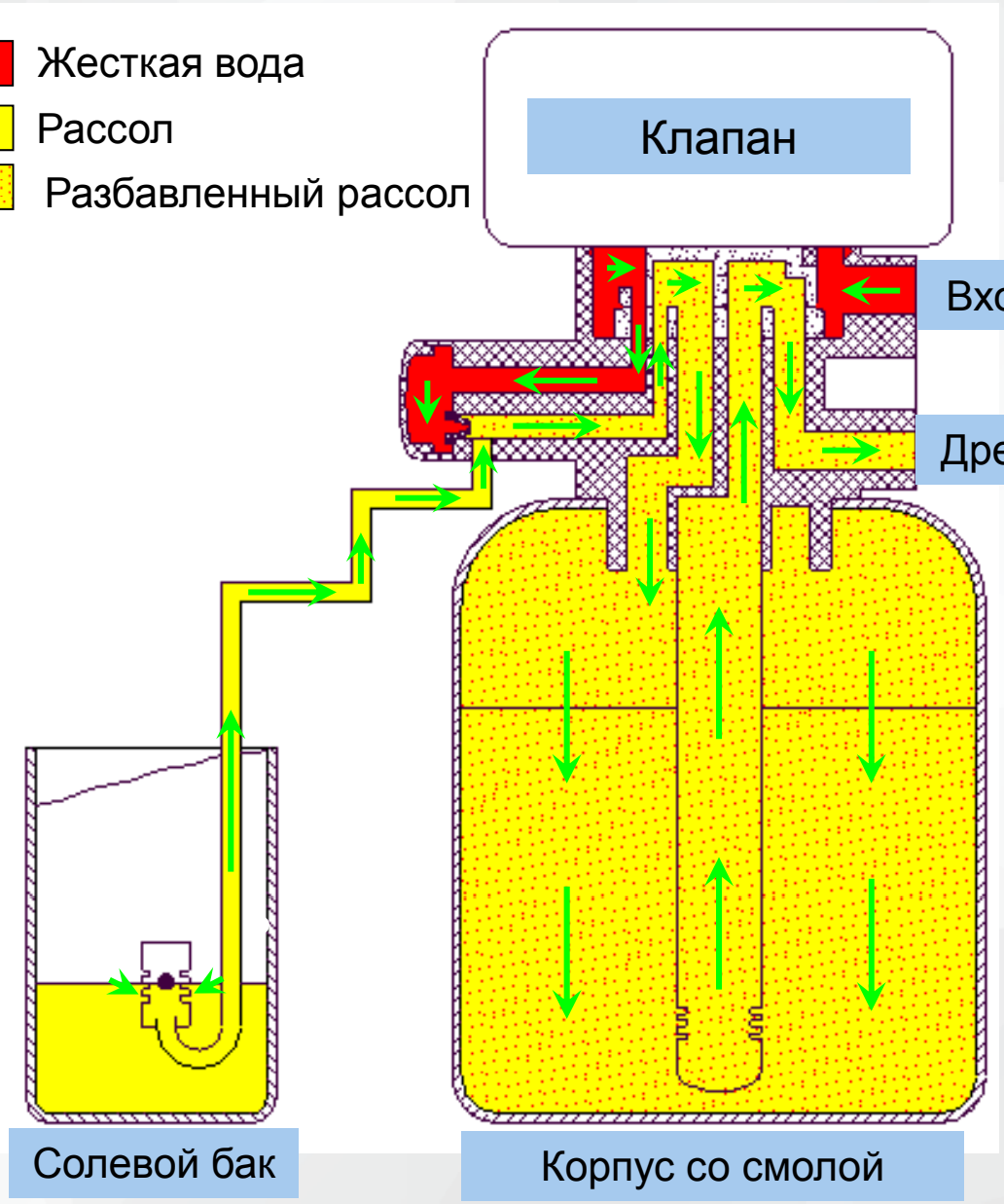

Вход
↓
Золотник
↓
Вход на эжектор
↓
Выход из эжектора
↓
Рассол
↓
Снаружи ВПТ
↓
Смола
↓
Нижний дистр.
↓
ВПТ
↓
Золотник
↓
Дренаж

Восходящая регенерация (UF)

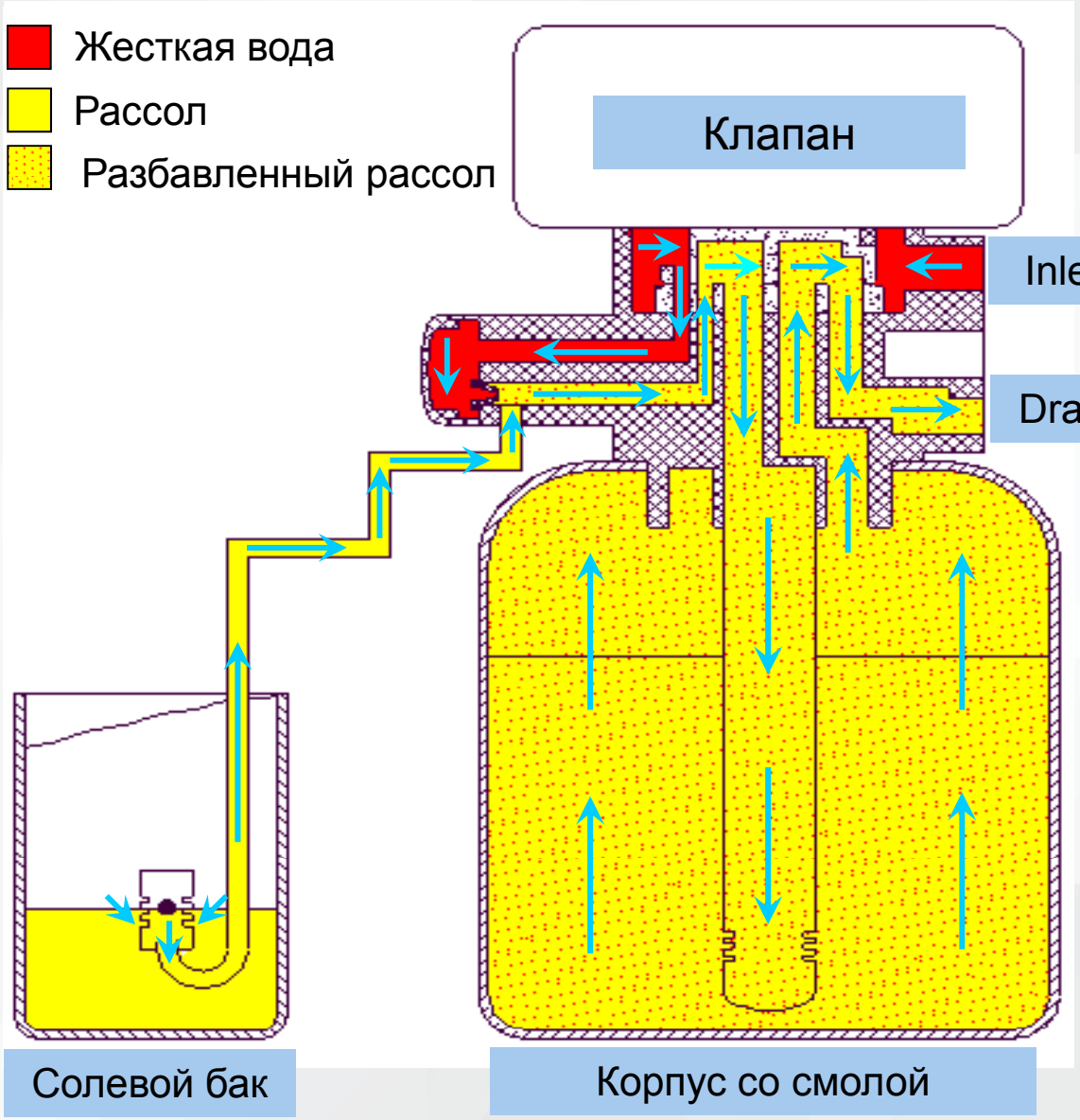

Вход
↓
Золотник
↓
Эжектор вход
↓
Эжектор выход
↓
рассол
↓
Внутри ВПТ
↓
Нижний дистр.
↓
Смола
↓
Золотник
↓
Дренаж

Максимальный интервал регенераций

Этот символ указывает на максимальный интервал регенерации в днях, что означает, что клапан регенерирует спустя заданное количество дней после последней регенерации, даже если ресурс не был израсходован.

Выходной сигнал

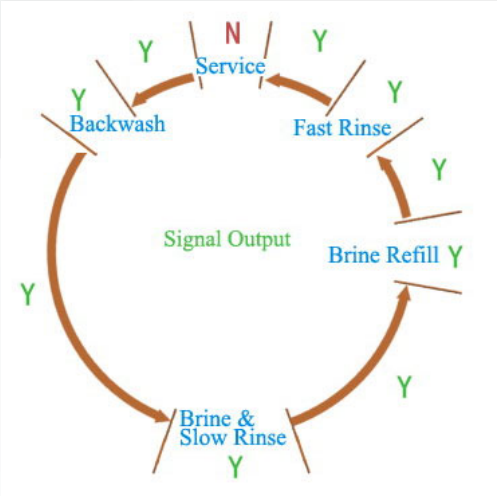

b-01

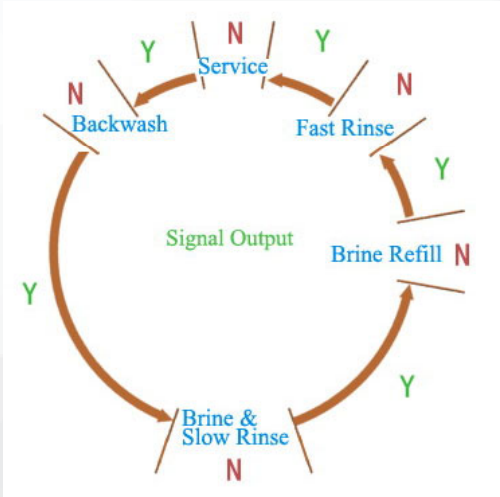

b-02

Сигнальный выход b-01, b-02. Он в основном используется для управления внешними устройствами, такими как насос, электромагнитный клапан, шаровой кран и т. д.

Главная плата клапанов LED-серии

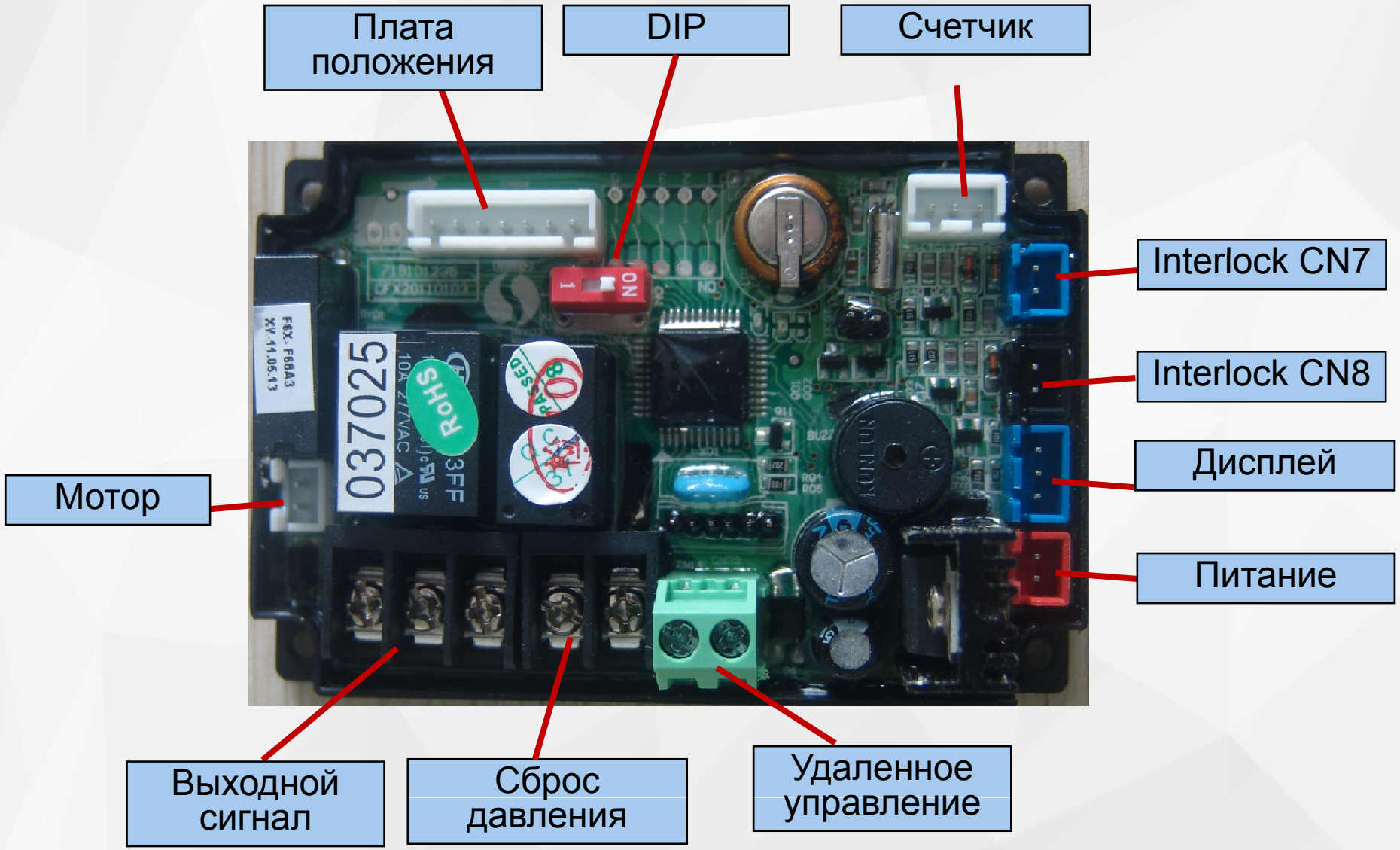

Фильтры 1~6m³/h LED-серия

Поток при фильтрации (m^3/h)	Поток при обратной(m^3/h)	Наименование	Корпус (mm)
0.8	2.5	53502/53602	φ300×1400 (12”)
		F71B1/F71B3	
1.2	3.5	56603	φ350×1650 (14”)
		F67M	
1.5	4.5	53504S/53504/53604	φ400×1675 (16”)
		F67B1/F67C1/F67C3	
1.9	5.7	53506S	φ450×1800 (18”)
		F67B1-A	

Примечание: скорость фильтрующего потока угольного фильтра рассчитывается на основе скорости фильтрации 12 м/ч; расход обратной промывки рассчитывается исходя из интенсивности обратной промывки 10 л/(м2*с);

Умягчители 1~6m³/h LED-серия

Поток m³/h	Нисходящая регенерация (DF)		Восходящая регенерация (UF)		Корпус (mm)	Солевой бак, mm	Эжектор #
	Таймер	Счетчик	Таймер	Счетчик			
1-2	63502/ 63502E	63602/ 60602E	73502	73602	φ255×1390 (10”)	φ250×520	6305/6805
	F65B1/ F117A1	F65B3/ F117A3	F69A1	F69A3			
4	63504/ 63505 63505E	63604S/ 63604/ 63605E	73504S/ 73504	73604S/ 73604	φ400×1650 (16”)	φ450×940	6309/6809
	F63C1/ F116A1 F116E1	F63B3/ F63C3 F116E3	F68A1/ F68C1	F68A3/ F68C3			
5-6	63505/ 63505B 62505F	63605/ 63605B 62605F	73505/ 73505B	73605/ 73605B	Φ500×1750 (18-21”)	φ630×1090	6309/6809
	F130A1/ F130B1 F130F1	F130A3/ F130B3 F130F3	F92A1/ F92B1 F92E1	F92A3/ F92B3 F92E3			

§ 3

沐浴软水机

1~6m^3/h клапаны с дисплеем «Nixie Tube» (серии P и Q)

1~6m³/h клапаны P-серии

Характеристики

1. Четырехразрядный дисплей Nixie Tube.
2. Оптический датчик положения вала.
3. При включении питания клапан совершит один оборот и установится в исходное положение.
4. Функция запрета регенерации (интерлок), разъем выходного сигнала.
5. Функция F-00.

1~6m³/h клапаны Q-серии

Характеристики

1.Дисплей и главная плата объединены в одну.
2. Функция интерлок и выходной сигнал.
3.Лучшая цена без потери качества

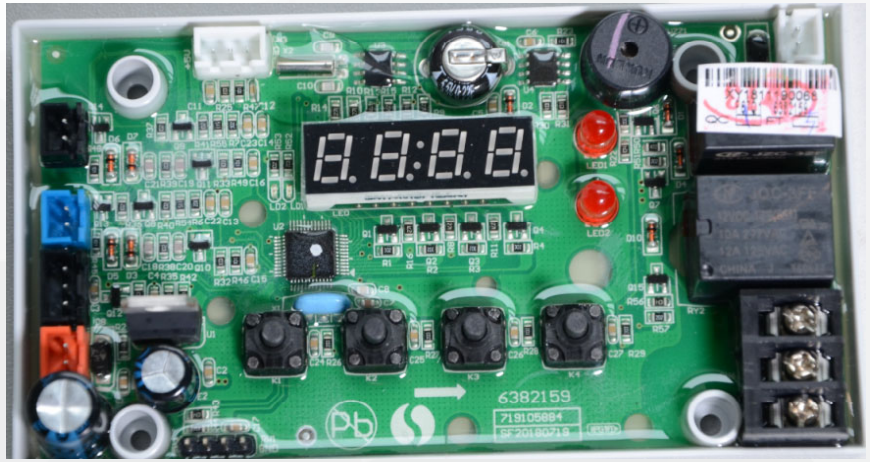

Сравнение: главная плата

P серия	LED серия
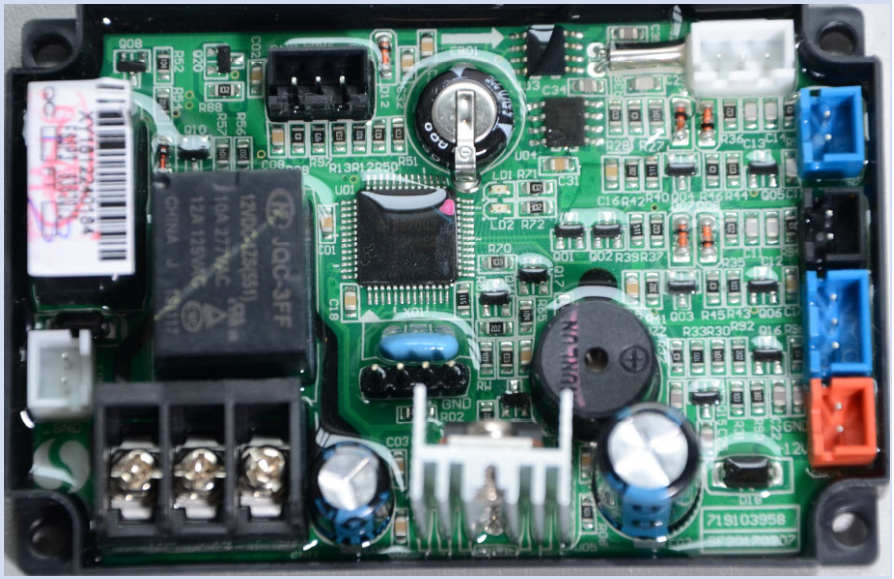	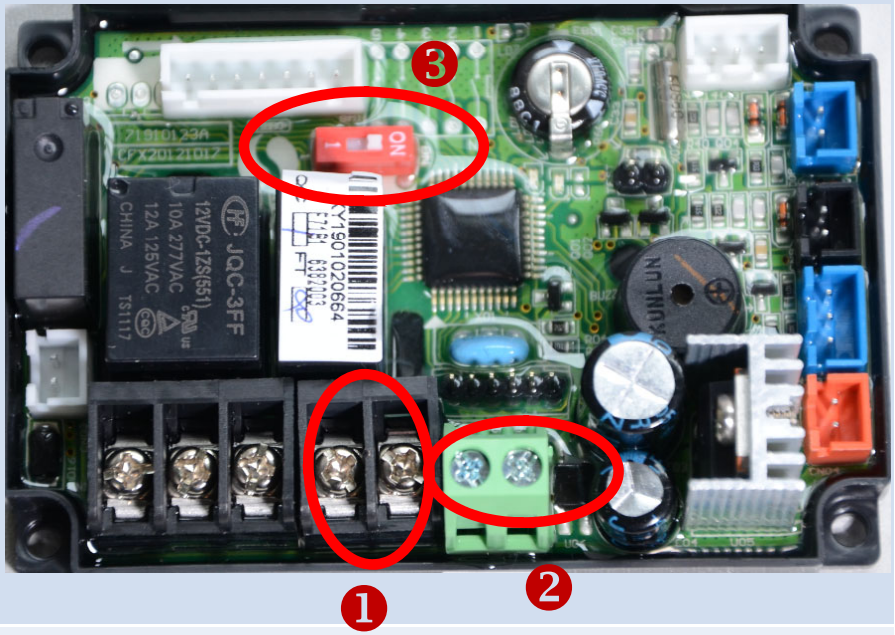

Главная палата P-серии

1. Нет разъема для клапана сброса давления. ❶
2. Нет разъема удаленного управления. ❷
3. Нет DIP-переключателя, переключение таймер-счетчик осуществляется настройками. ❸

Сравнение: дисплей

P серия	LED серия
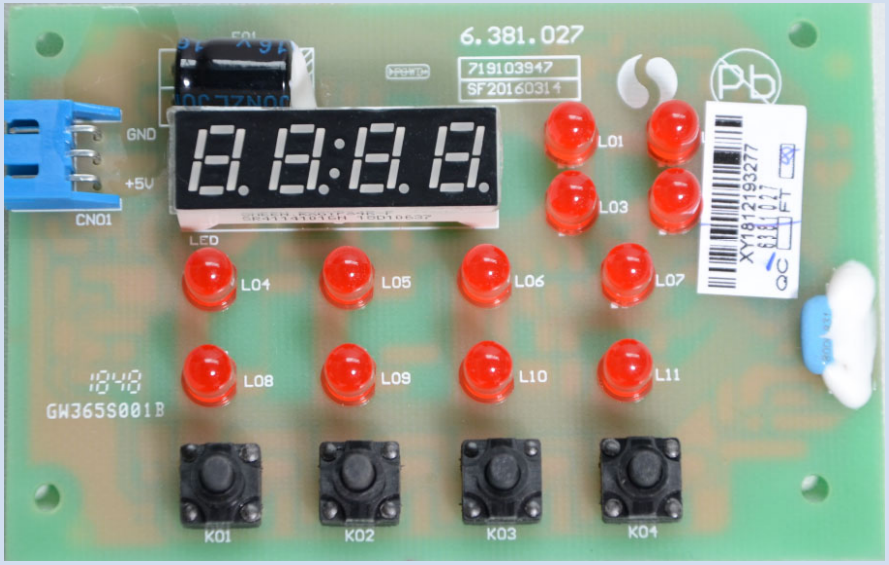	

Дисплей P серии

1. Минимальная единица – минута (не секунда)
2. Нет индикаторных полос. ❶
3. Нет регенерации по часам (только по дням). ❷
4. Нет литров (только м3). ❸
5. Только режимы A-01/02, нет умных режимов.

Сравнение: плата положения

P серия	LED серия

Плата положения P серии

1.F68P использует 1 оптопару для определения положения вала, F68C использует 5 датчиков Холла.

2. F65P, F69P и F71P используют одну и ту же плату положения.

3. F63P, F68P и F67P используют одну и ту же плату положения. Для клапанов LED производительностью менее 4 м3/ч каждая модель имеет специальную плату положения.

Сравнение: зубчатое колесо

P серия	LED серия
Прорези	Магнит
P серия, каждая модель имеет специальное зубчатое колесо.	1.F63C, F68C иF67C имеют одинаковые зубчатые колеса. 2.F65B, F69A иF71B имеют одинаковые зубчатые колеса.

1~6m³/h P и Q серии

1~6m³/h P серия

Поток m³/h	Фильтр	Умягчитель DF Нисходящая регенерация		Умягчитель UF Восходящая регенерация	
		По таймеру	По счетчику	По таймеру	По счетчику
2	54502/ F71P1	64502/ F65P1	64602/ F65P3	74502/ F69P1	74602/ F69P3
4	54504/ F67P1	64504/ F63P1	64604/ F63P3	74504/ F68P1	74604/ F68P3

1~6m³/h Q серия

Поток m³/h	Фильтр	Умягчитель DF Нисходящая регенерация		Умягчитель UF Восходящая регенерация	
		По таймеру	По счетчику	По таймеру	По счетчику
2~3	55502/55602 F71Q1/F71Q3	65503/ F117Q1	65603/ F117Q3	75502/ F69Q1	75602/ F69Q3
4~5	55504/55604 F67Q1/F67Q3	65505/ F116Q1	65605/ F116Q3	75504/ F68Q1	75604/ F68Q3

§ 4

沐浴软水机

1~6m^3/h клапаны с LCD дисплеем

1~6m³/h LCD дисплей

2m³/h

4m³/h

Винт подмеса

Характеристики

- С байпасом во время (F79B и F82B) или без байпаса (F79A и F82A) .
- Доступно 10 языков: китайский, английский, испанский, французский, русский, итальянский, немецкий, голландский, польский и словацкий.
- UF и DF настраивается программированием.
- Имеет разъем для дезинфектора.
- Встроенный винт подмеса, позволяющее регулировать жесткость воды на выходе.

Клапан с LCD дисплеем

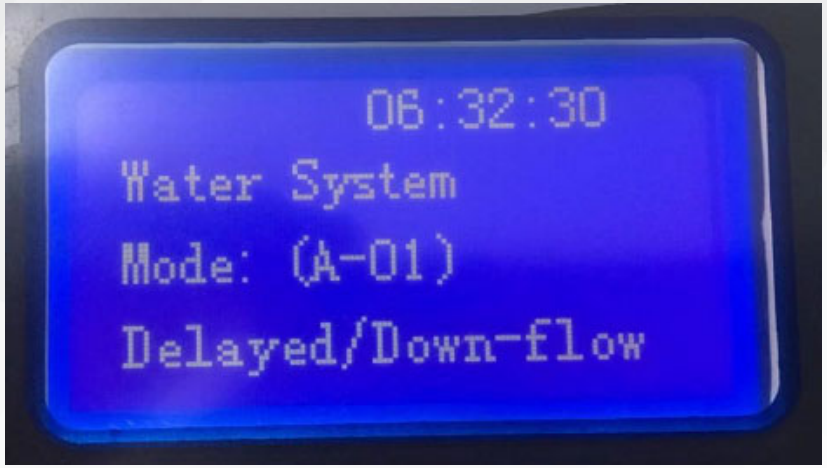

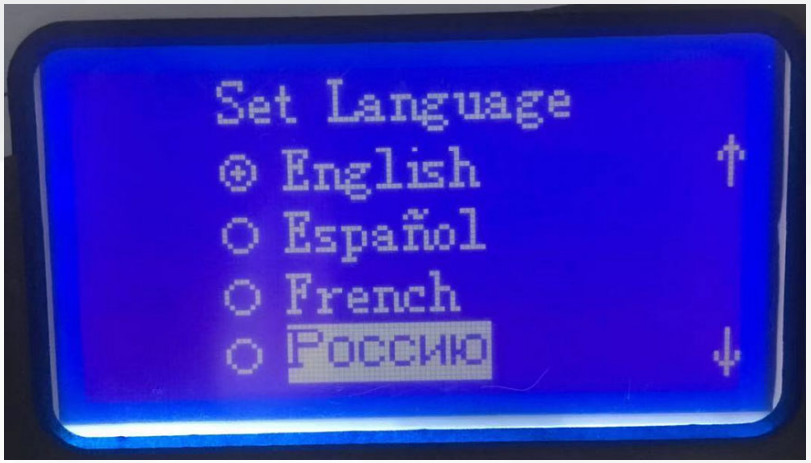

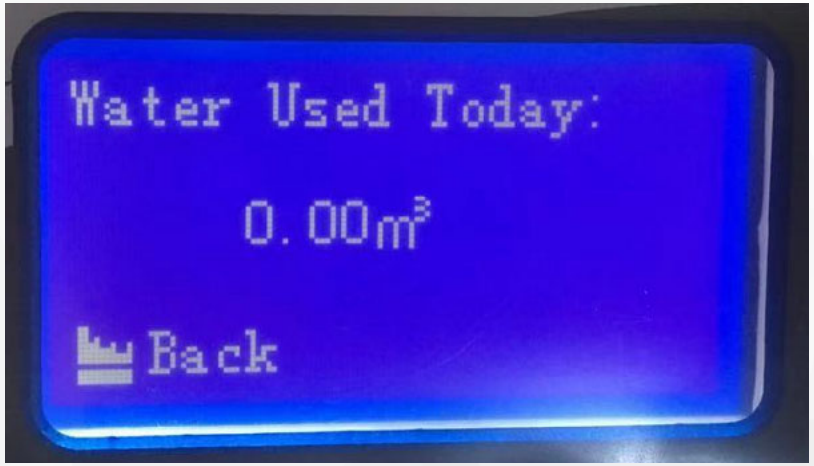

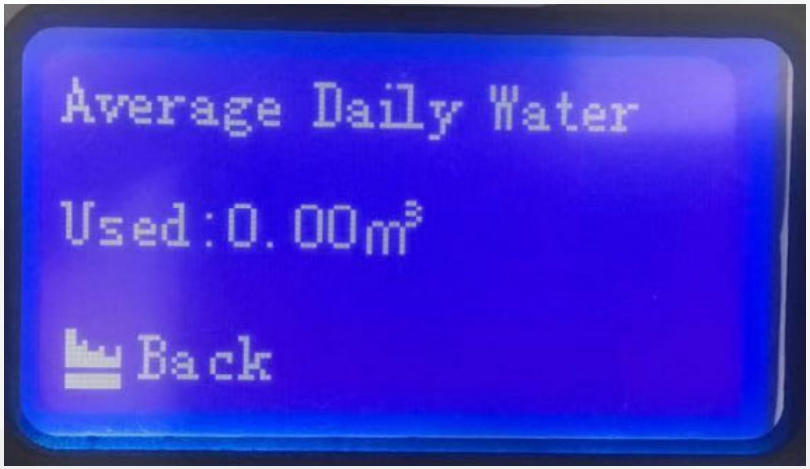

◆Меню на русском языке (всего 10 языков).

◆Возможность проверить объем пропущенной сегодня воды и среднее ежедневное потребление воды.

Клапан с LCD дисплеем

Интеллектуальный тип регенерации:
Регенерация клапана начинается в заданное время, когда остаточный ресурс будет меньше, чем средний расход воды за последние 7 дней.

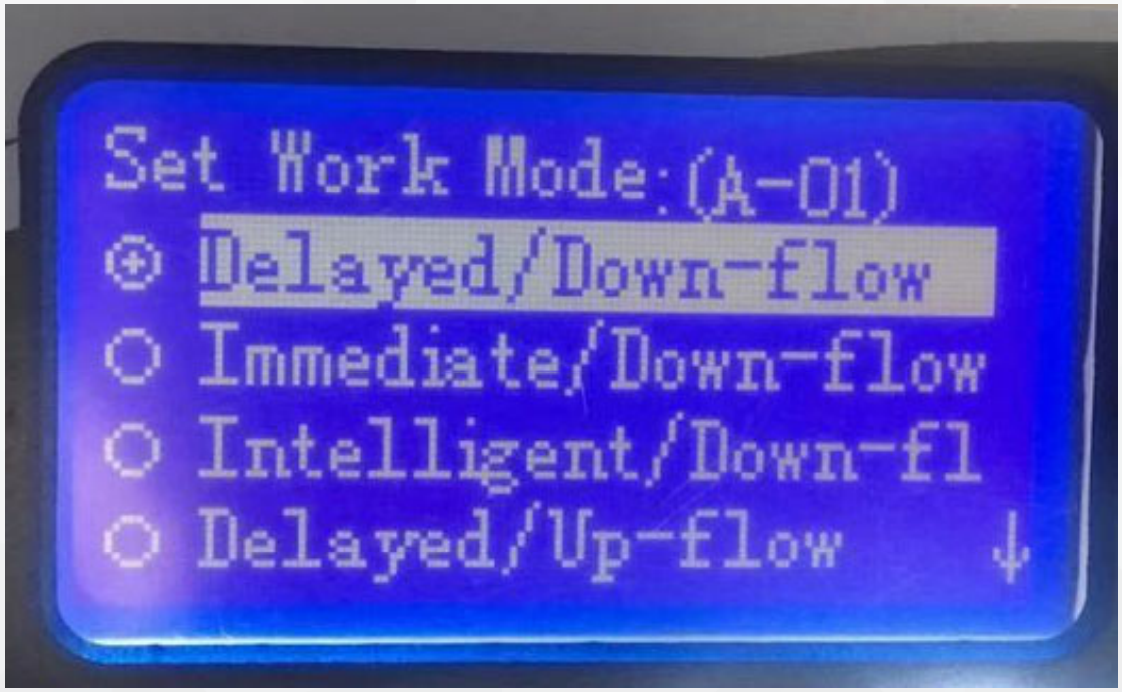

Дезинфектор (генератор хлора)

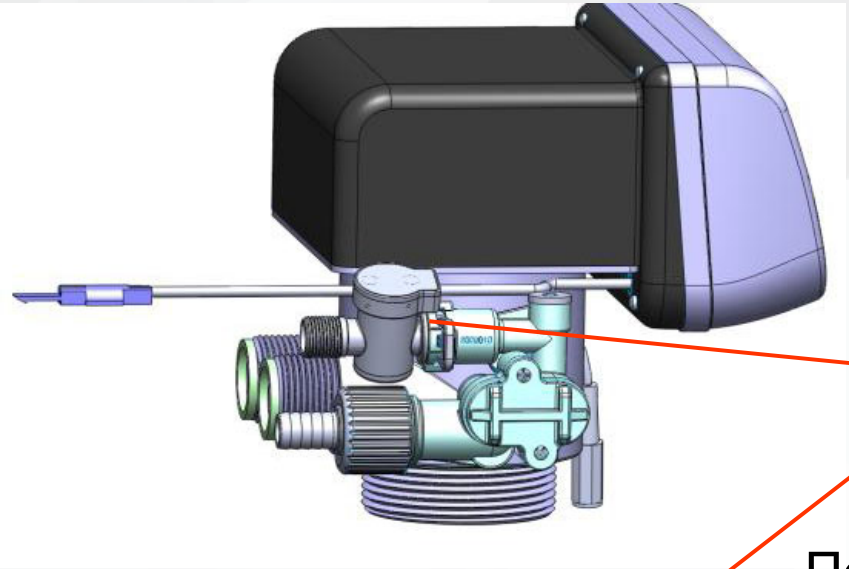

Устройство для дезинфекции хлором

После длительного использования в толще смолы могут развиваться колонии бактерий. Устройство для дезинфекции, установленное на солевой линии, может генерировать хлор для дезинфекции бака и смолы путем электролиза (из насыщенного раствора хлорида натрия).

1~6m³/h LCD-дисплей серия D

2m³/h

4m³/h

Характеристики

- ЖК-дисплей с поддержкой 12 языков: китайский, английский, испанский, французский, итальянский, немецкий, русский, каталанский, турецкий, польский, словацкий и нидерландский.
- Программа имеет 2 уровня программирования. На 1 уровне можно установить время суток, время регенерации и жесткость сырой воды, остальные параметры будут установлены во 2 уровне. Нажмите и для входа в настройки фона.
- Вход и выход находятся на задней части клапана.

F105/F136- режим «отпуск»

Характеристики

Режим «отпуск»: когда умягчитель не работает в течение длительного времени, чтобы предотвратить выход из строя смолы и образование бактерий, умягчитель втягивает рассол в корпус, в результате чего смола пропитывается соляным раствором.

Принцип: В режиме отпуска умягчитель начинает обратную промывку, затем забор рассола (время забора ~25 % от нормального времени забора рассола). Смола полностью пропитывается рассолом. После завершения подачи рассола клапан перейдет в закрытое положение (вход не соединяется с выходом или сливом). Клапан управления находится в состоянии ожидания. После отпуска выйдите из этого режима, и умягчитель начнет быструю промывку и далее перейдет в фильтрацию.

F105/F136 – сухой режим

Характеристики

Пополнение солевого бака мягкой водой, экономия соли и воды.

Режим сухого солевого бака: в рабочем состоянии солевой бак поддерживается сухим.
Это предотвращает коррозию FRP корпуса из-за постоянного нахождения в рассоле и порчу самого рассола.

Обычный цикл

Фильтрация → Обратная → Солевая → Заполнение → Быстрая

Цикл с сухим баком:

Фильтрация → Заполнение → Обратная **ч/з 4 часа** → Солевая → Быстрая

F105/F136- сигнализация нехватки соли

При введении в программу объема смолы и количества соли при разовом её пополнении система рассчитывает, на сколько регенераций хватит этого количества соли. Когда расчетное количество регенераций заканчивается, клапан сигнализирует о нехватке соли, напоминая покупателю о необходимости вовремя добавить соль.

F105/F136- беспроводной пульт дистанционного управления

Если место установки умягчителя неудобно для непосредственного управления, например, на возвышенности, в подвале или в месте с узким рабочим пространством и т. д., с помощью беспроводного контроллера будет легко и удобно проверить рабочее состояние умягчителя или сделать его регенерацию.

F105/F136- защита от протечек

Интеллектуальная функция защиты от протечек:

1. Установите пиковую скорость потока.
2. Установите продолжительность прохождения воды.
3. Датчик протечки.

Датчик протечки

Если фактическое значение превышает заданное значение, или клапан получает сигналы от датчика протечки, клапан перекроет воду на входе, чтобы свести к минимуму вероятность затопления помещения.

F105/F136- пропорциональная подача рассола и заполнение солевого бака

Для экономии воды и соли осуществляется пропорциональная подача рассола при регенерации и воды при заполнении солевого бака в соответствии с отношением фактически израсходованного объема воды к установленному в настройках ресурсу.

1~6m³/h LCD клапан D-серии

<table>
<tr><th rowspan="2">Поток при фильтрации m³/h</th><th rowspan="2">Фильтр</th><th colspan="2">Умягчитель DF
Нисходящая регенерация</th><th colspan="2">Умягчитель UF
Восходящая регенерация</th></tr>
<tr><th>Таймер</th><th>Счетчик</th><th>Таймер</th><th>Счетчик</th></tr>
<tr><td rowspan="2">2</td><td rowspan="2">52502/F71D1</td><td>56502/
F65D1</td><td>62602/
F65D3</td><td>72502/72502C
F69D1/F122A1</td><td>72602/72602C
F69D3/F122A3</td></tr>
<tr><td colspan="4">Нисходящий и восходящий поток в одном клапане:
82602D/F79AD, 82602BD/F79BD
82602ED/F105A, 82602FD/F105B</td></tr>
<tr><td rowspan="2">4</td><td rowspan="2">52504/F67D1</td><td>62504/
F63D1</td><td>62604/
F63D3</td><td>72504/
F68D1</td><td>72604/
F68D3</td></tr>
<tr><td colspan="4">Нисходящий и восходящий поток в одном клапане:
82604D/F82AD, 82604BD/F82BD
82603ED/F136A, 82603FD/F136B</td></tr>
</table>

§ 5

沐浴软水机

8m³/h ~20m³/h клапаны (LED)

F133, F134 клапаны

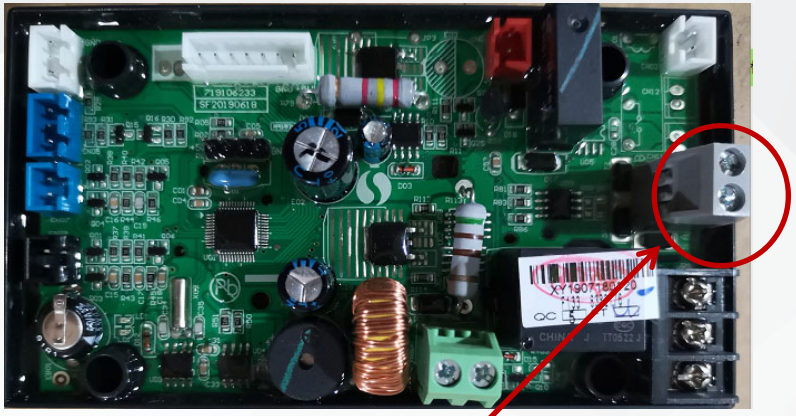

◆Скорость потока фильтрации и обратной промывки может достигать 8 м³/ч при перепаде давления 0,1 МПа.

◆Может быть установлен манометр на входе (просверлить перед использованием).

◆Главная плата имеет порт RS-485.

◆Пылезащитная крышка и передняя крышка имеют соединение типа пряжки, что более удобно для разборки.

10m3/h Nixie tube клапаны-N74Q/N75Q

1.Обновленная конструкция подвижного и неподвижного дисков.
2. Благодаря дисплею Nixie tube цена ниже, чем у N74A, N75A, а производительность такая же.
3.Индикация и режимы указаны на лицевой панели.

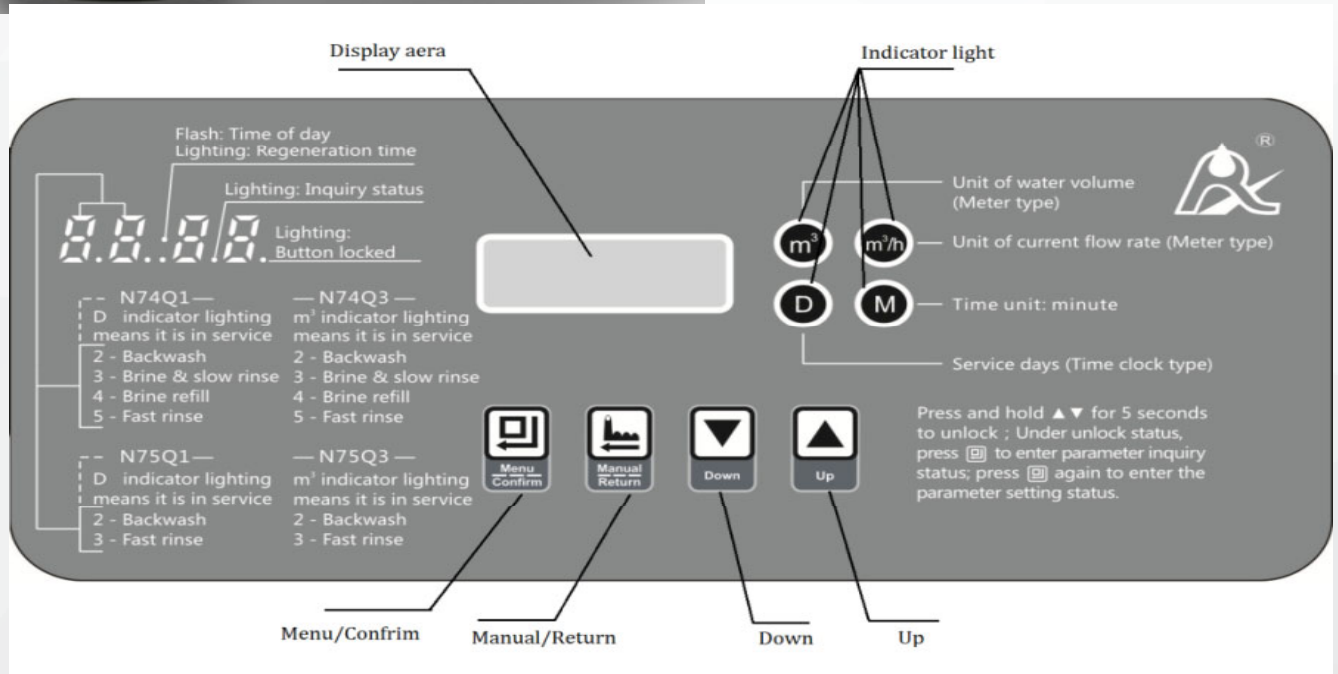

N77,F111,F95 клапаны

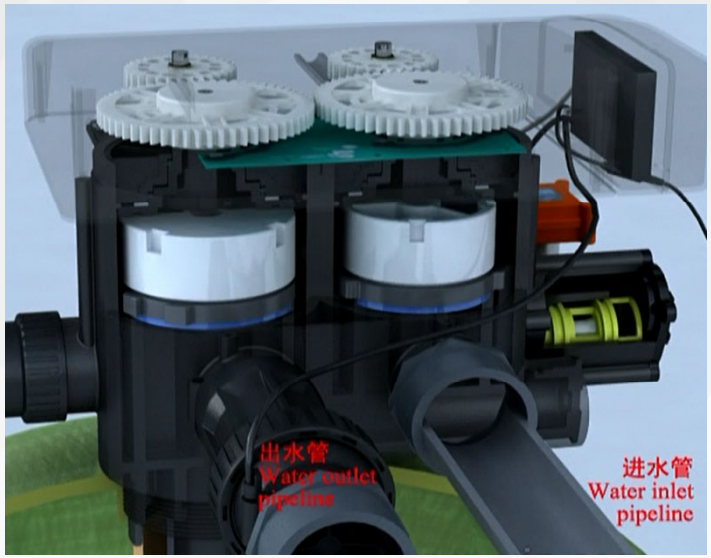

Две пары дисков, одна регулирует подвод воды, другая – отвод.

Электронный шаровой кран контролирует подачу рассола, солевую промывку и заполнение солевого бака.

Заблокируйте солевую линию, чтобы использовать клапан с фильтром

8m³/h ~20m³/h control valve

Поток m³/h	Фильтр	Умягчитель DF		Умягчитель UF	
		Таймер	Счетчик	Таймер	Счетчик
8	53508/53608	63508	63608	/	/
	F134A1/F134A3	F133A1	F133A3	/	/
10	53510/53510B/ 55510	63510/ 63510B/ 65510	63610/ 63610B/ 65610	/	/
	N75A1/N75B1/ N75Q1	N74A1/ N74B1/ N74Q1	N74A3/ N74B3/ N74Q3	/	/
15	53515/53615	63515	63615	73515	73615
	F99B1/F99B3	F99A1	F99A3	F99D1	F99D3
18	53518	63518	63618/	73520	73620
	N77B1	N77A1	N77A3	F95D1	F95D3
20	53520/53620/ 53520T/53620T	63520/63520T	63620/63620T	/	/
	F95B1/F95B3/ F111B1/F111B3	F95A1/F111A1	F95A3/F111A3	/	/

N74,N75, N77, F95, F111 имеют RS-485 опционально

§ 6

沐浴软水机

40m³/h ~50m³/h клапаны (LED)

Принцип работы клапана

F96

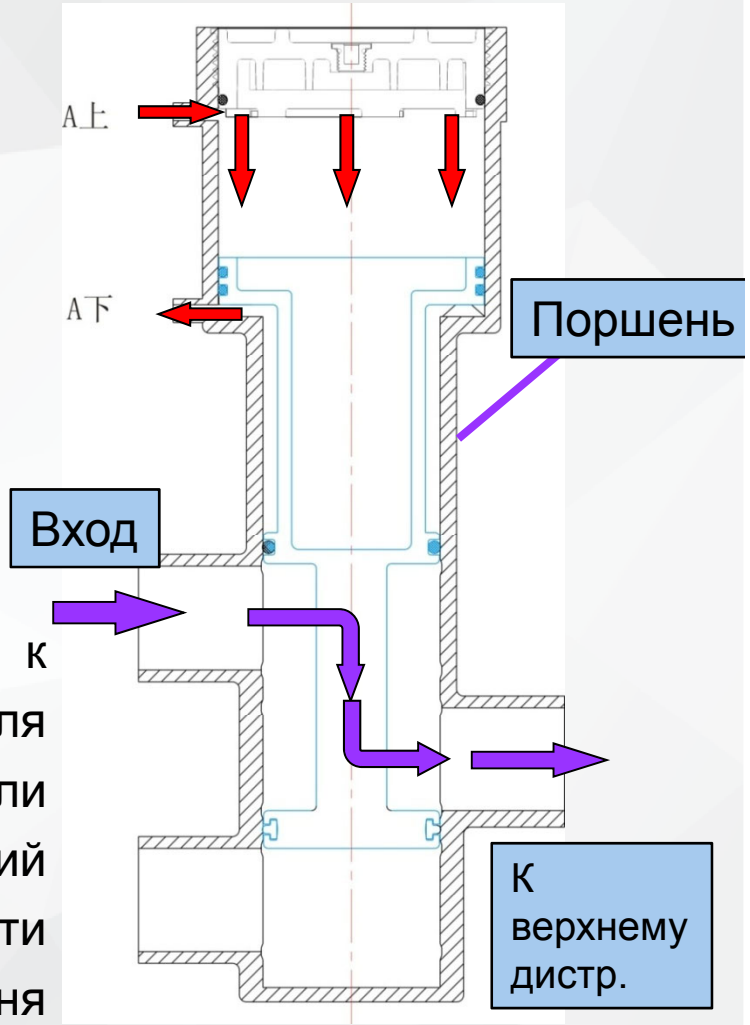

Распределительный клапан подает сырую воду к различным 4 поршневым клапанам. Для перемещения поршня с целью открытия или закрытия канала используется гидравлический принцип. Сырая вода подается к верхней части поршня А (см. рис.), нижняя часть поршня соединена со сливом. Под действием давления воды поршень опустится вниз, вход воды и подача на верхний дистр. будут соединены.

[redacted]

Диаграмма потоков: фильтрация

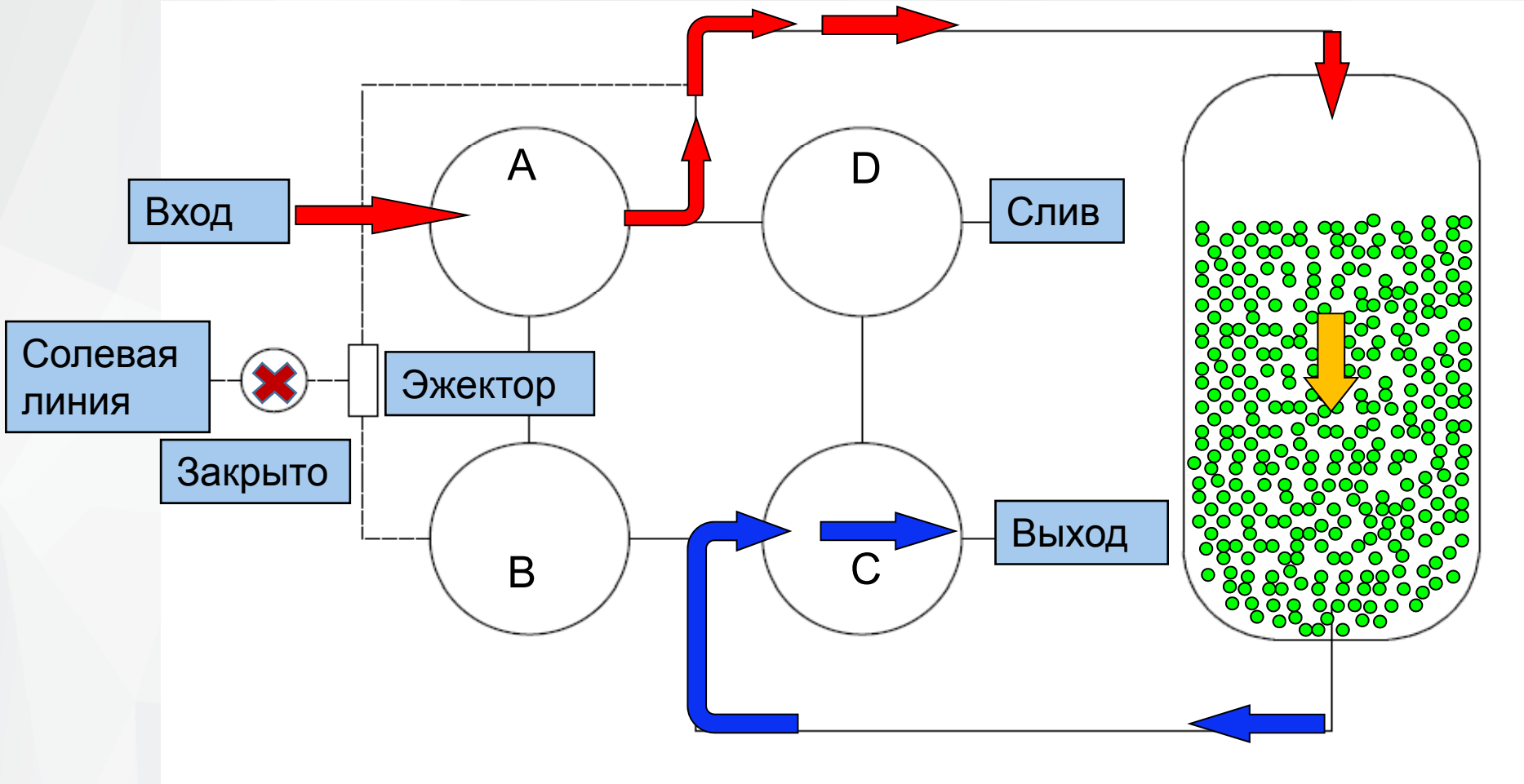

Сырая вода подается из впускного патрубка, проходит через поршневой клапан А, через смолу сверху вниз, затем из нижней части корпуса фильтра проходит поршневой через клапан С и выходит из выпускного патрубка.

Диаграмма потоков: обратная промывка

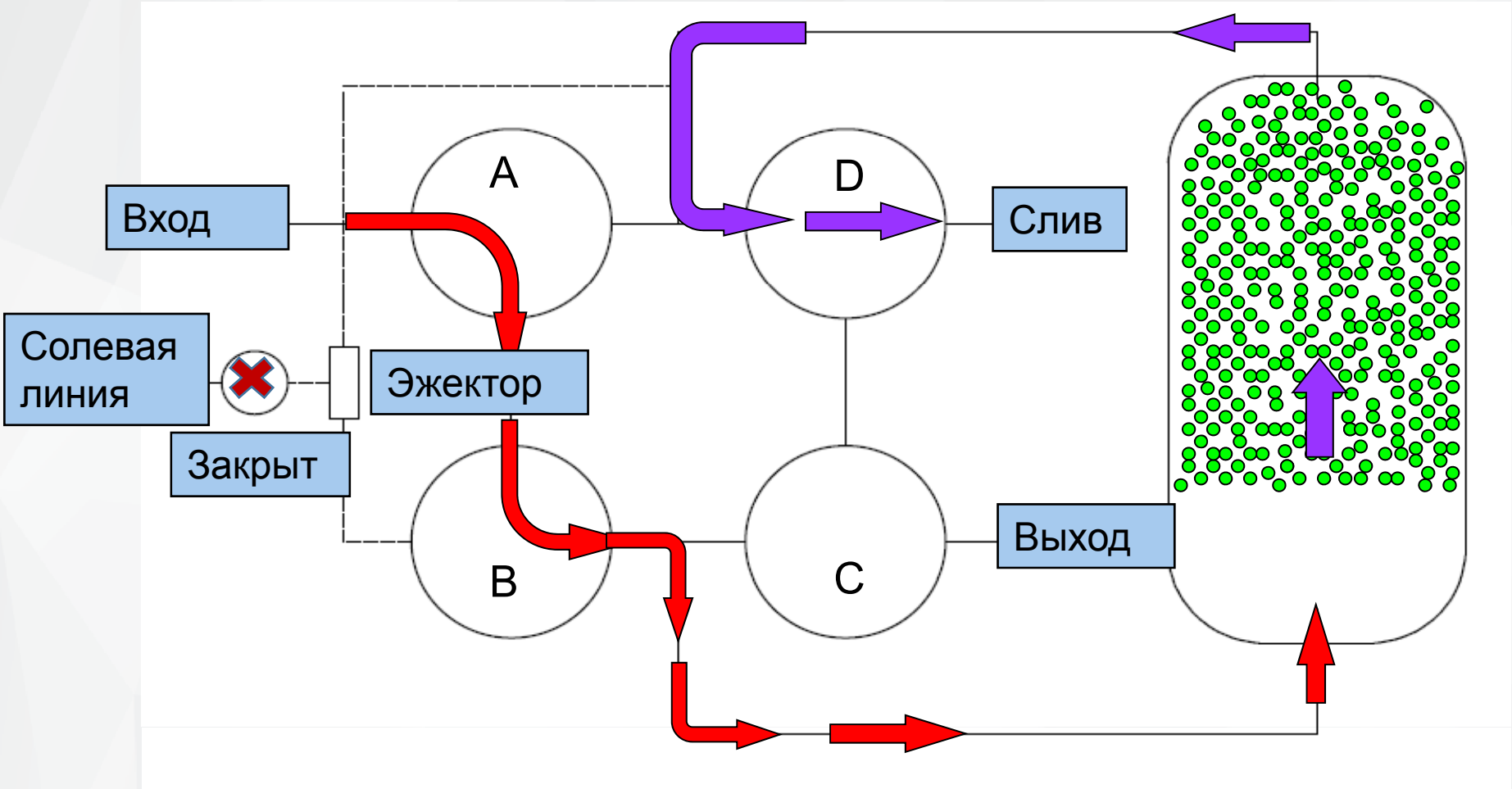

Сырая вода подается через поршневой клапан A, проходит через поршневой клапан B на дно корпуса фильтра, через смолу снизу вверх, затем проходит через поршневой клапан D и, наконец, сливается из дренажного патрубка.

Диаграмма потоков: забор рассола

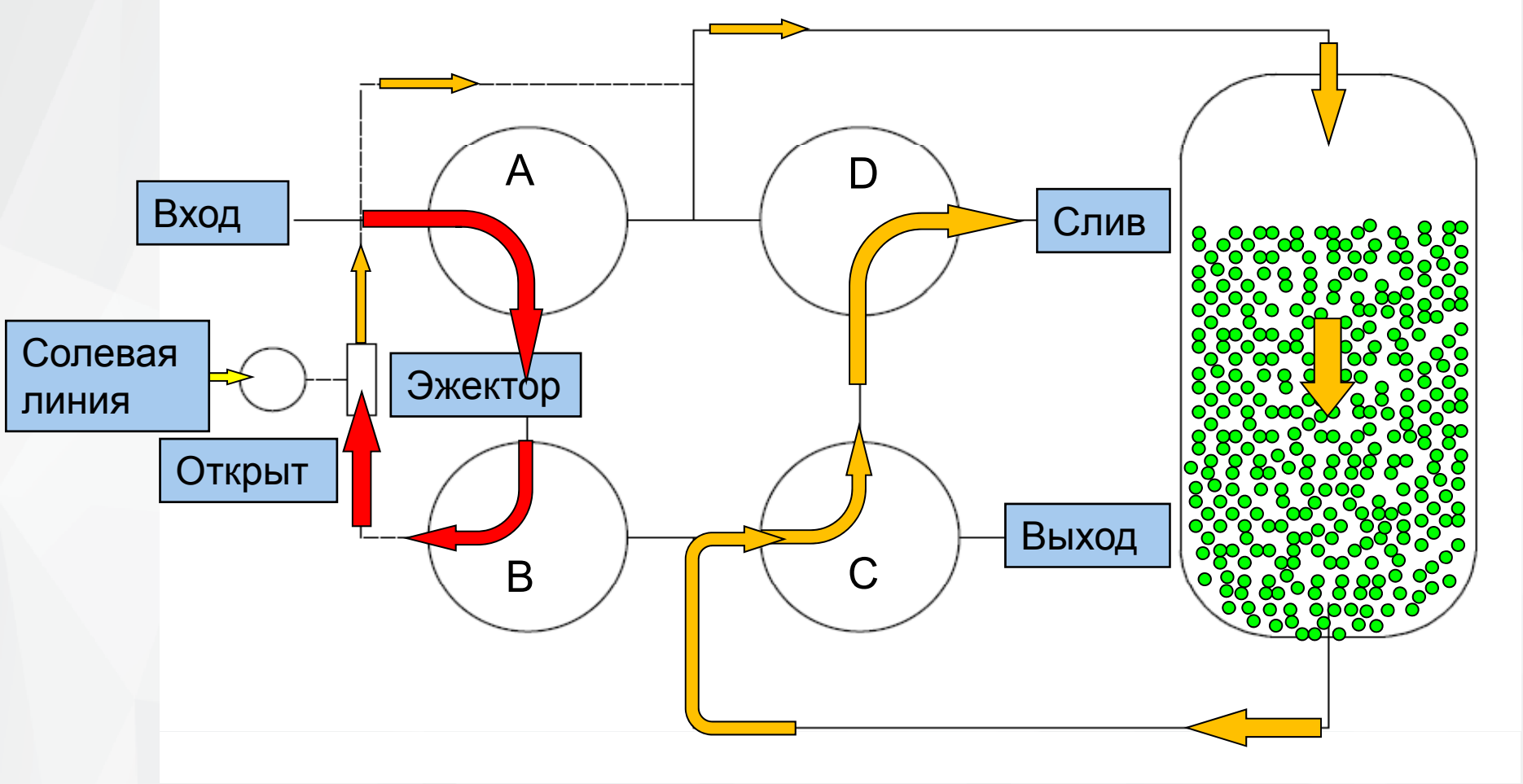

Сырая вода проходит через поршень A, далее через поршень B и в эжектор. А затем вместе с рассолом поступает в корпус фильтра, проходит через смолу сверху вниз, через поршни C и D и, наконец, сливается в дренаж.

Диаграмма потоков: солевая промывка

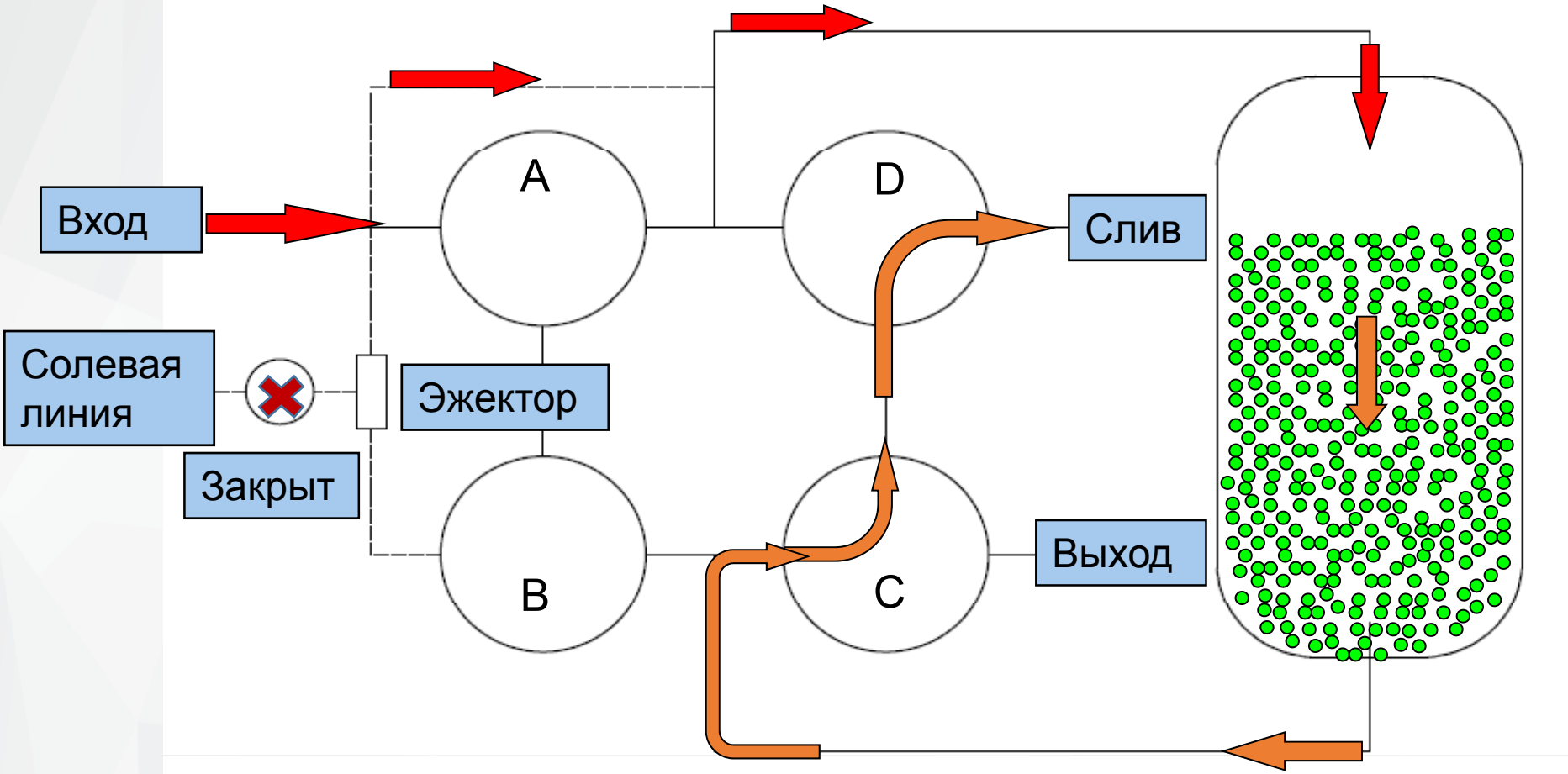

Сырая вода идет через поршень A, через поршень B и эжектор. А затем вместе с насыщенным рассолом поступает в корпус фильтра, проходит через смолу сверху вниз, поршневой клапан C и D и, наконец, сливается в дренаж.

Диаграмма потоков: быстрая промывка

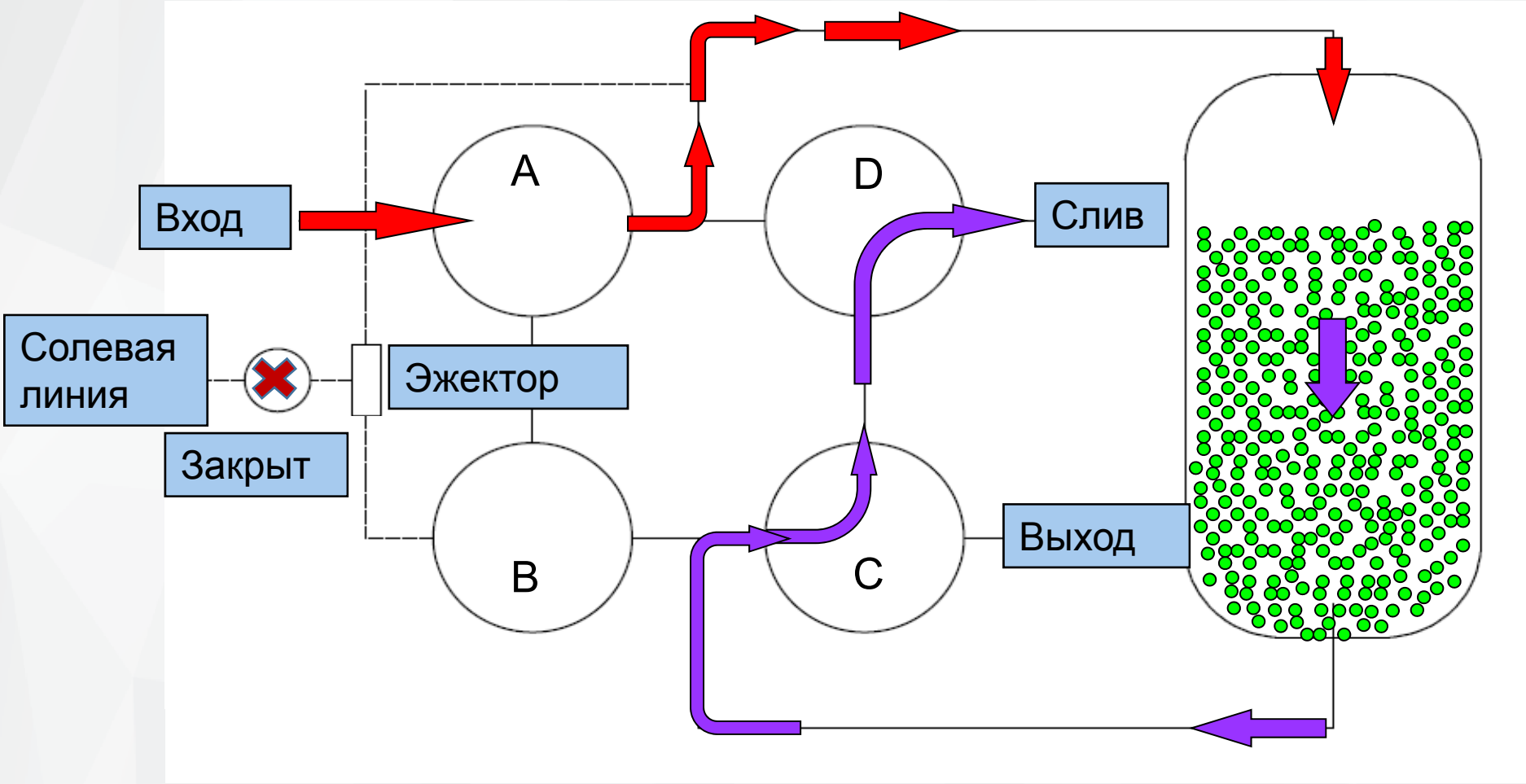

Сырая вода подается со входа, проходит через поршневой клапан A, через смолу сверху вниз, поршневой клапан C и D, а затем сливается в дренаж.

Диаграмма потоков: заполнение солевого бака

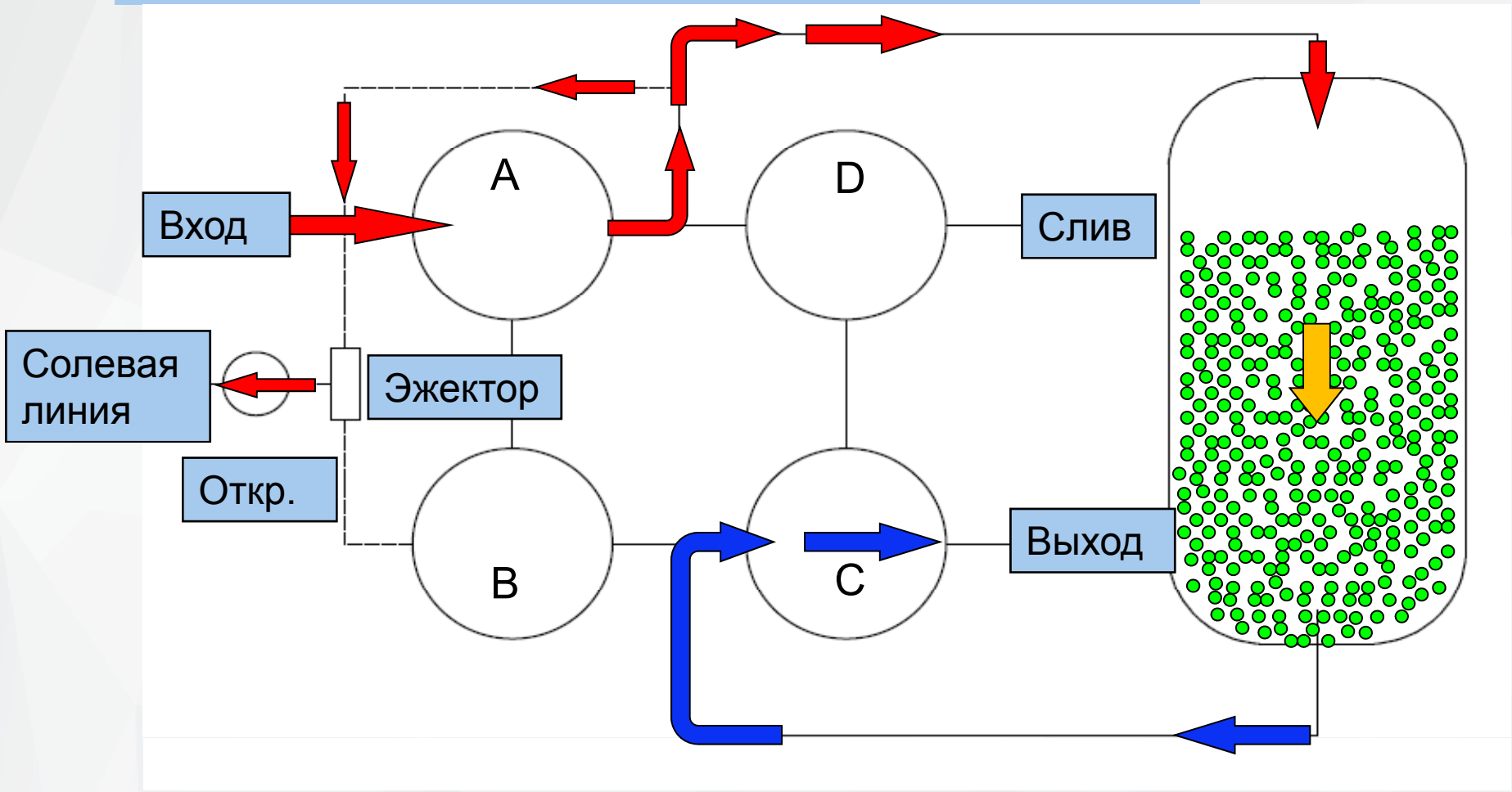

Основная часть воды идет как при фильтрации, часть после поршня А идет на эжектор, откуда через шаровой кран идет в солевой бак для его наполнения.

40m³/h ~50m³/h клапаны (LED)

Улучшенная конструкция поршней. Простая и надежная.

Шаровой кран закрывается в режиме медленной промывки после забора рассола, чтобы предотвратить подсос воздуха.

Помпа на пилотной линии для нормальной работы при низком давлении.

Заполнение солевого бака происходит при фильтрации для сокращения общего времени промывки.

Все подключения из НПВХ с быстросъемами.

40m³/h ~50m³/h клапаны (LED)

Поток m³/h	Фильтр	Умягчитель DF Нисходящая регенерация		Умягчитель UF Восходящая регенерация	
		Таймер	Счетчик	Таймер	Счетчик
40	53540/53640	63540	63640	/	/
	F112B1/F112B3	F112A1	F112A3	/	/
50	53550/53650	63550	63650	/	/
	F96B1/B96B3	F96A1	F96A3	/	/

§ 7

沐浴软水机

Аксессуары

Перепускной клапан (байпас)

Положения: фильтрация, частичный подмес, закрытие, перепуск.

Для удобства монтажа и обслуживания.

Вход/Выход	F70A параллельно	F70C параллел. и вертик.
1″		
Совместим	F63/F68/F82	F82/F116

Перепускной клапан (байпас)

Вход	F70B параллельно	F70D параллел. и вертик.	F70H параллельно
3/4″			
Совмес тим	F65/F69	F79	F67N/F105/ F122/F117

Байпас F70G, разъемы регулируются, может быть совместим с клапанами 1″ или 3/4″, подключение может быть параллельным или вертикальным.

Байпасный клапан для регулировки жесткости воды на выходе

Введите значение жесткости, чтобы автоматически определилось соответствующее положение.

Пятипозиционная ручная регулировка соответствует значению жесткости воды.

F70I

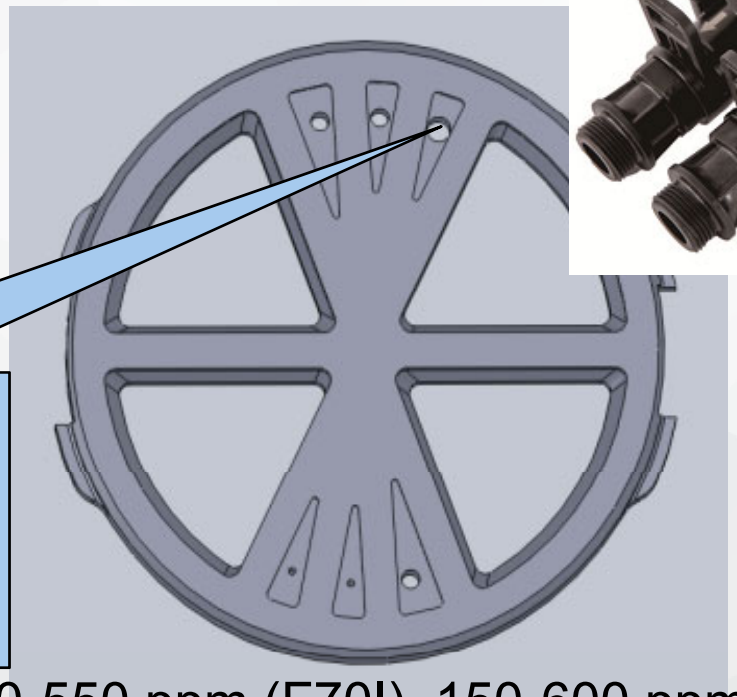

F70HY (подходит для F105/F126)

Жесткая вода смешивается с водой на выходе через эти отверстия на неподвижном диске.

- Исходная жесткость: 200-550 ppm (F70I), 150-600 ppm (105HY).
- Диапазон жесткости воды на выходе: 50-90 ppm.

Дисковые префильтры

40m³/h

20m³/h

12m³/h

6m³/h

Используйте дисковый префильтр для защиты основного фильтра или умягчителя.

Характеристики Дисковыхе префильтров

Шаровой кран

○ Используйте диски для фильтрации, тонкость до 150 мкм.

○ В нем есть место для хранения отфильтрованных загрязнений и смывания загрязнений непосредственно путем открытия сливного шарового крана.

○ Фильтрующий диск можно многократно мыть и использовать, а также его легко разобрать.

○ Надежность и низкие эксплуатационные расходы, длительный срок службы.

Дисковые префильтры

Поршень F78 застрял в пластиковом пакете

Электронный 3-ходовой кран

- Имеет функцию переключения потока и функцию закрытия.
- Дистанционное управление.
- Максимальный расход до 20 м3/ч.
- Может сочетаться с 2-дюймовым клапаном Runxin для создания непрерывных систем (Twin).

Обратные клапаны

2 ″

1.5 ″

1 ″

3/4 ″

1/2 ″

1 ″ NPT

Характеристики

1. Предотвращает обратный поток воды.
2. Керамическая герметичная головка, надежное торцевое уплотнение.
3. Стойкость к коррозии и загрязнению.
4. Может быть установлен как горизонтально, так и вертикально.
5. Обладают демпфирующим эффектом, предотвращает гидравлический удар.
6. Рекомендуется установить дисковый фильтр перед клапаном, если размер частиц больше 200 мкм.

Расходомер

3/4″ Входной фитинг
3/4″ Расходомер

1″ Расходомер
1″ Входной фитинг

1.5″ Расходомер

2″ Расходомер

2.5″ Расходомер

3″ Расходомер

Фитинги

1″ Угловой фитинг

1″M×3/4″F
1″M×1/2″F

NPT фитинг

NPT соединитель-ный фитинг

3/4″M×3/4″M
3/4″M×1/2″M

3/4″F× 1/2″M

3/4″M× 1/2″M

Металлический NPT фитинг дляF112/F96

Прочие аксессуары

3/4″ , 1″ верхний и нижний дистр.

2.5″, 4″ боковой адаптер

F128 редуктор давления

2.5″ адаптер для увеличения высоты

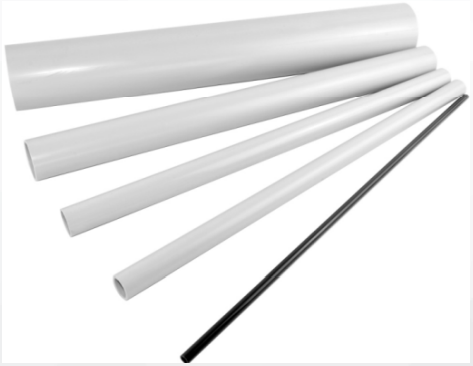

Водоподъемная труба

Солевой механизм