Принцип работы клапанов Runxin

Распространенные регулирующие клапаны на рынке

01 Поршневая конструкция (FLECK, CLACK)

02 Кулачковый вал (AUTOTROL)

03 Керамический диск с герметичным торцевым уплотнением (RUNXIN)

Поршневая конструкция

В клапане Fleck используются уплотнительные кольца и распорные стержни для образования нескольких герметичных камер, а двигатель управляет цилиндрическим герметичным поршнем, перемещая его вверх и вниз, соединяя между собой герметичные камеры в нужной последовательности.

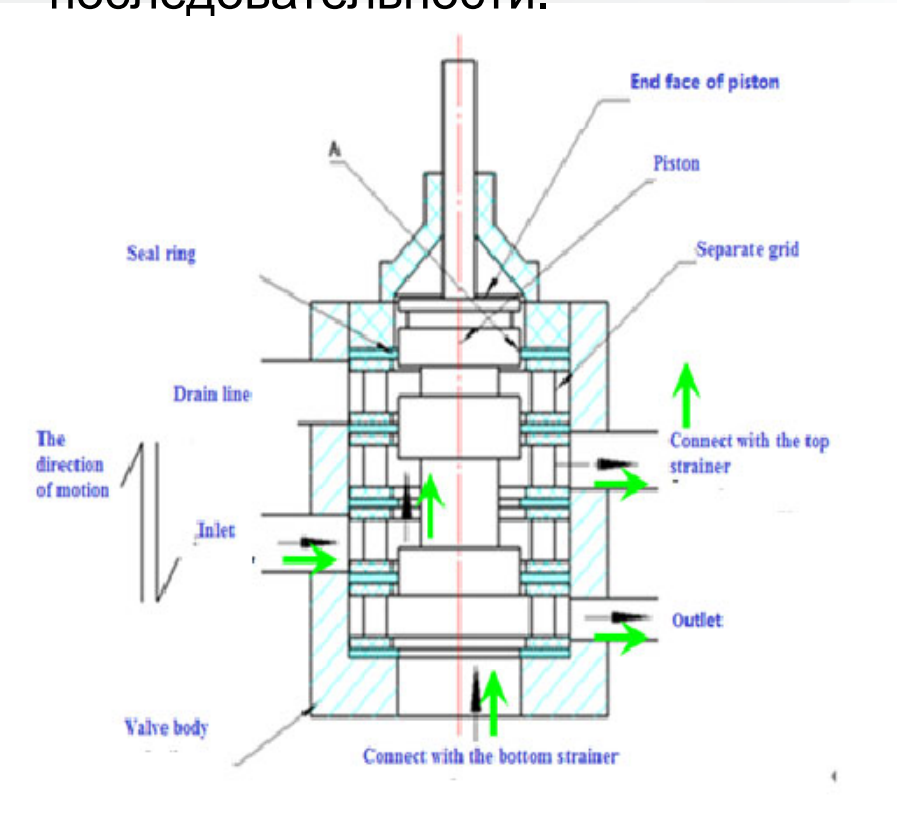

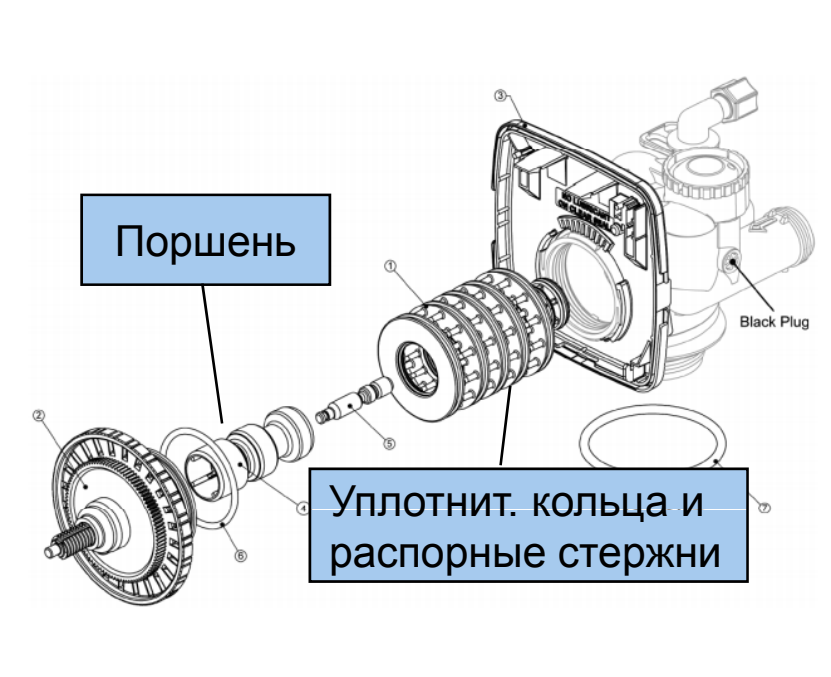

Кулачковый механизм

В клапанах Autotrol объединены несколько «хлопающих клапанов» в едином корпусе, открывающиеся и закрывающиеся в определенной последовательности двигателем через кулачковый вал.

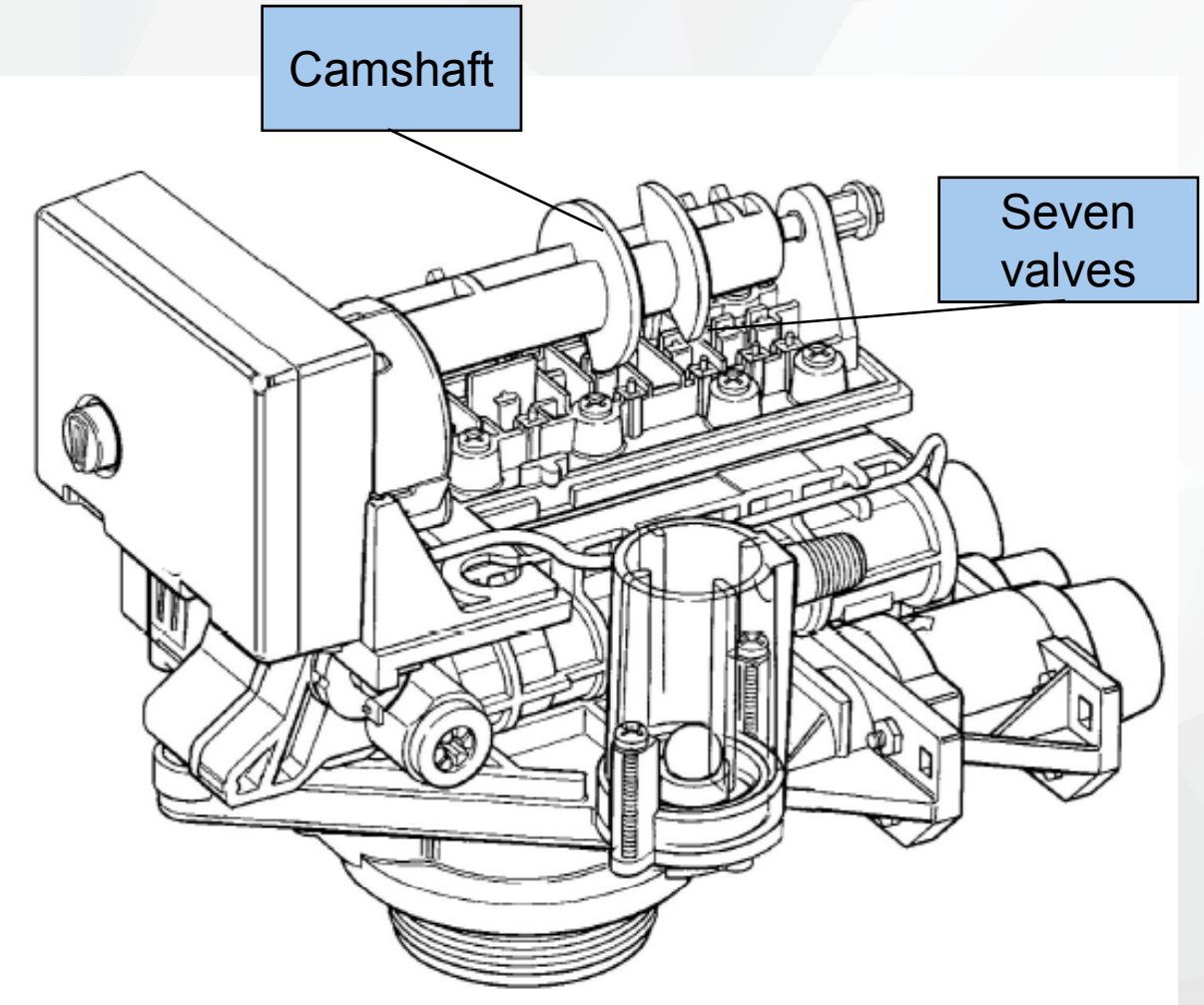

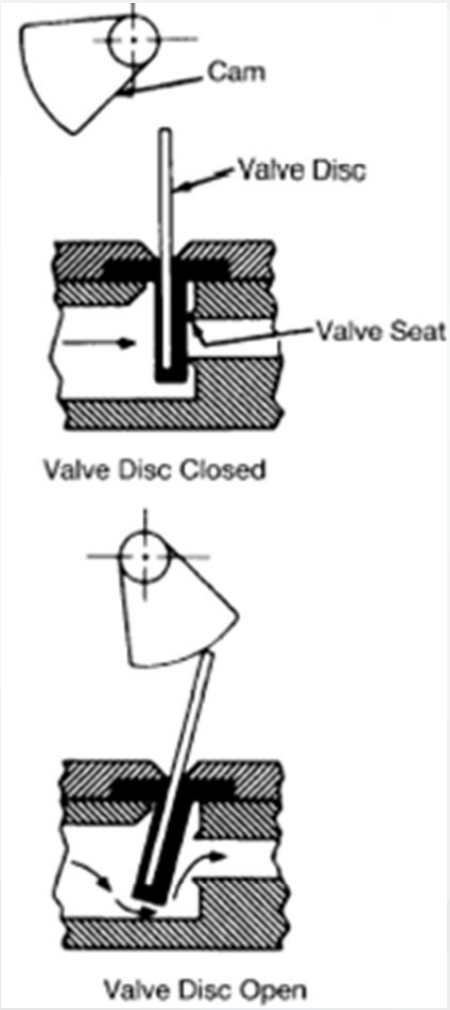

Герметичное торцевое уплотнение

Два диска клапанов Runxin со сверхгладкой и ровной поверхностью контакта имеют несколько глухих и сквозных отверстий. Вращаясь друг относительно друга вокруг общей оси отверстия перекрываются в определённой последовательности, направляя поток в нужном направлении.

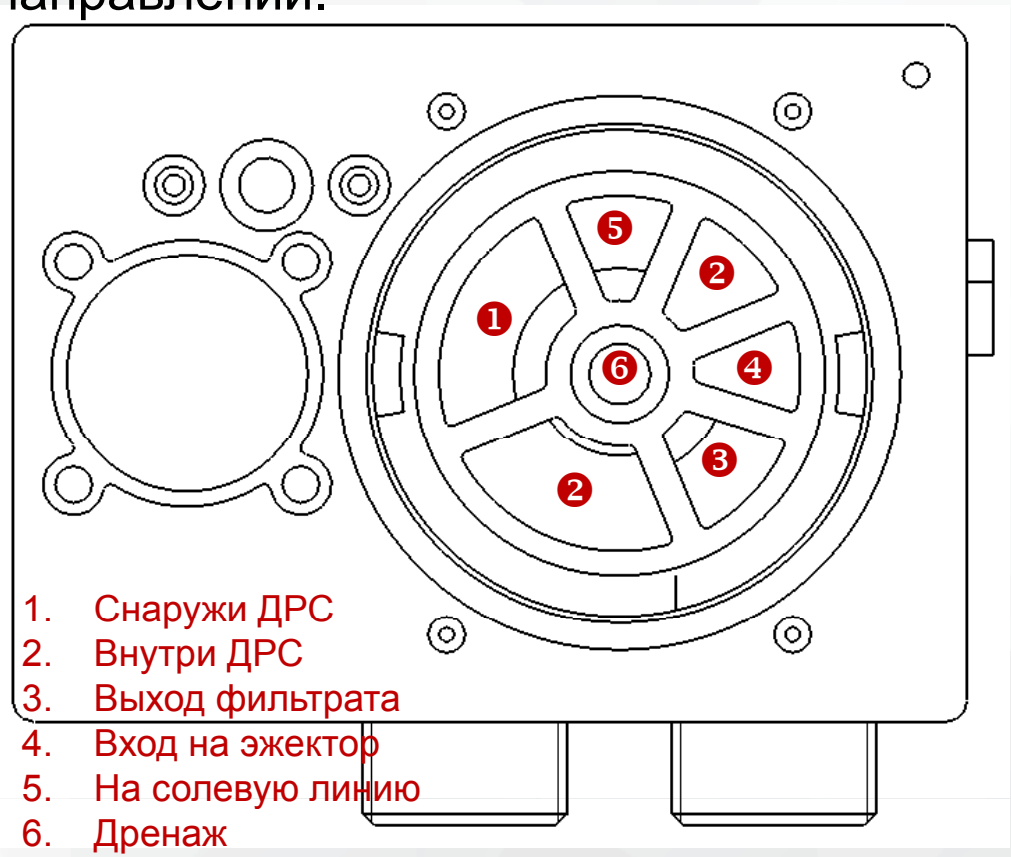

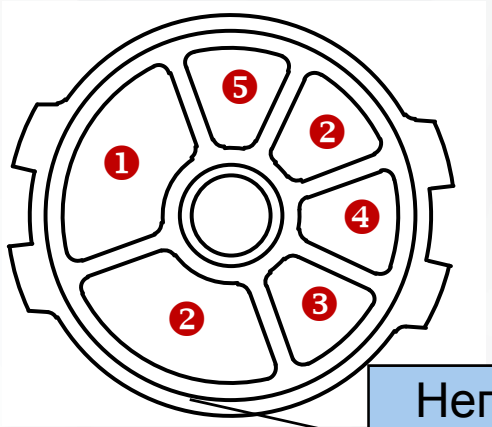

Неподвиж-ный диск

Подвиж-ный диск

Золотник клапана Runxin

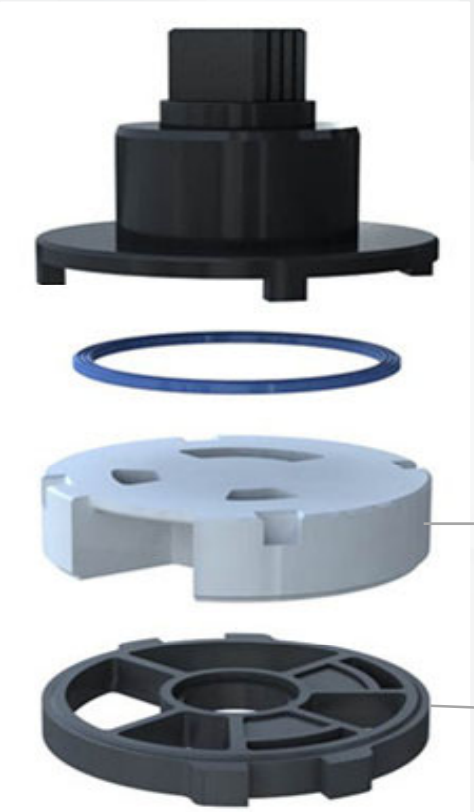

Все клапаны Runxin устойчивы к слабым кислотам и щелочам и могут использоваться в системах деионизации.

Подвижный диск изготовлен из керамики

•① Керамический диск обжигаетсяпри сверхвысокой температуре 1680 ℃.

•② В нем используется корундовая керамика с содержанием Al2O3 ≥95%.

•③ После изготовления твердость керамического диска HRA≥85, плоскостность≤0,0003мм, параллельность‖ ≤ 0,015мм.

Фиксированный диск изготовлен из высокопрочного синтетического материала

Его коррозионная стойкость уступает только фторопласту (тефлон). Только горячая концентрированная азотная кислота вызывает его коррозию. Соляная, серная кислота и сильная щелочь не могут его растворить.

Устройство ручного клапана Runxin

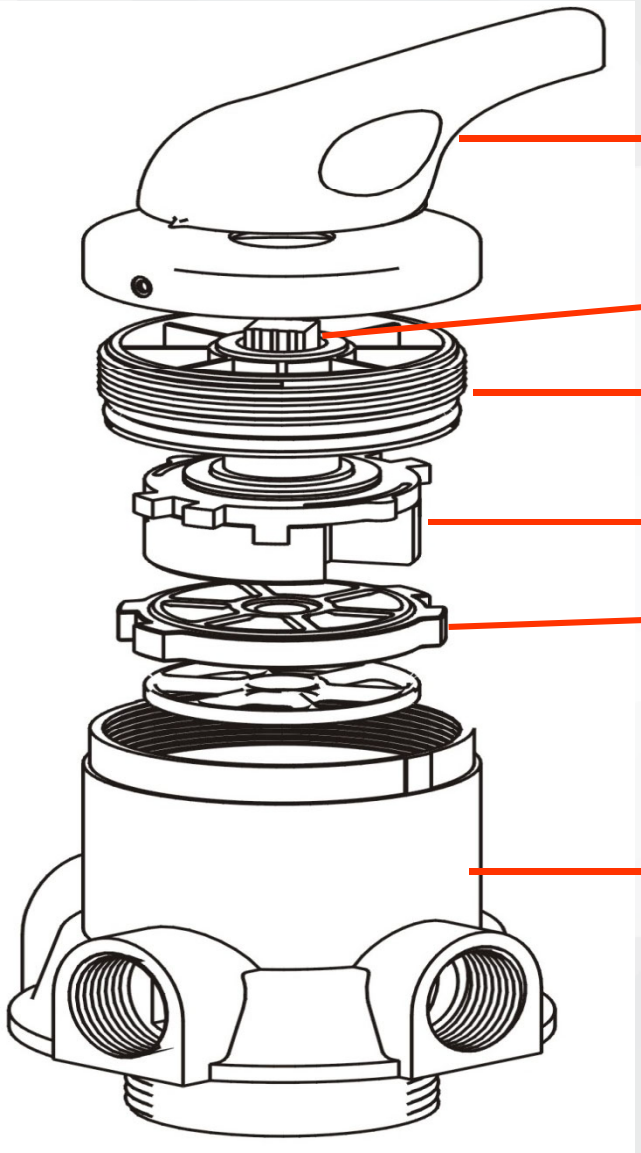

Устройство автоматического клапана Runxin

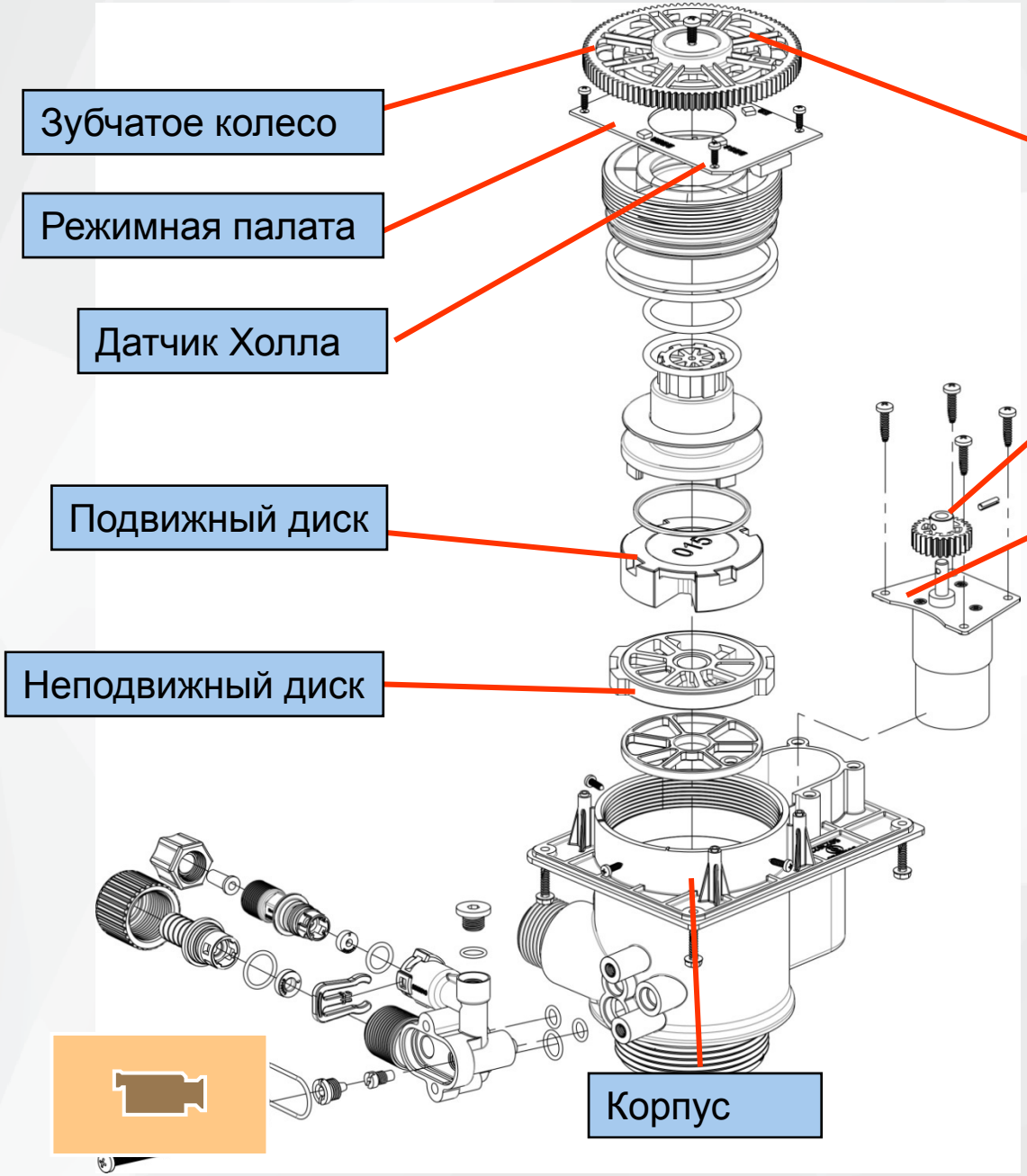

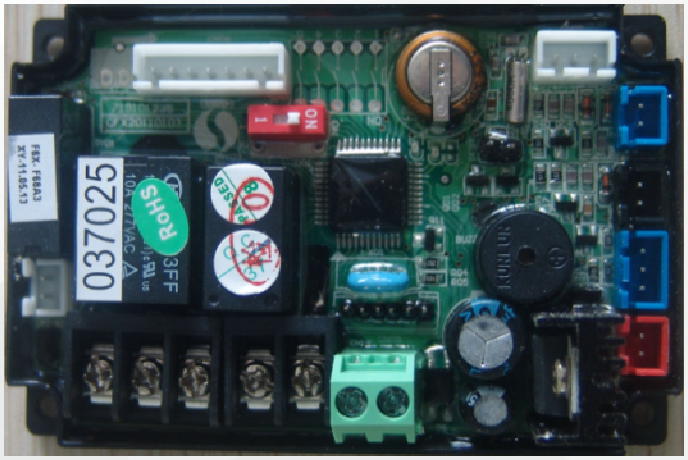

Главная плата управления

润新®
RUNXIN

润新®
RUNXIN
水处理控制阀

Tel:0577-85956061 85956057

www.run-xin.com